No. PE-H15RMT000A

TCM®

PARTS MANUAL

GASOLINE ENGINE

H15RMT000
H15RAT000
H20RMT100
H20RAT100
H20RMT102
H20RAT102
H20RMT101W
H20RAT104
H20AT110
H20AT120
H25RMT200
H25RAT000
H25AT210
H25AT220
H25RMT201W
H25RAT204
H25RAT260
H25RMT261W
H25RMT262
H25RAT262

NISSAN

TCM CORPORATION

ご使用のまえに

このパーツマニアルは，TCM フォークリフト のエンジンの構成部品を収録しています。

部品ご注文について

部品ご注文の際は，必ず車両の形式・製造番号（号車），エンジンの形式・製造番号（号機），部品番号および注文数を明示してください。車両の製造番号（号車）は車両銘板に，エンジンの製造番号（号機）は，シリンダブロックに打刻で表示しています。

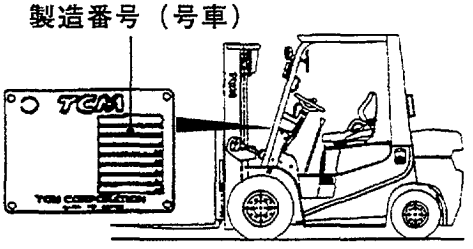

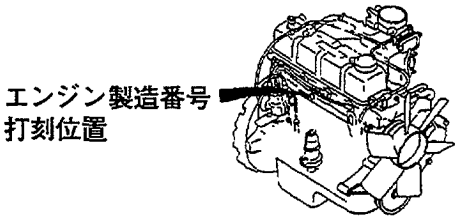

ご使用について

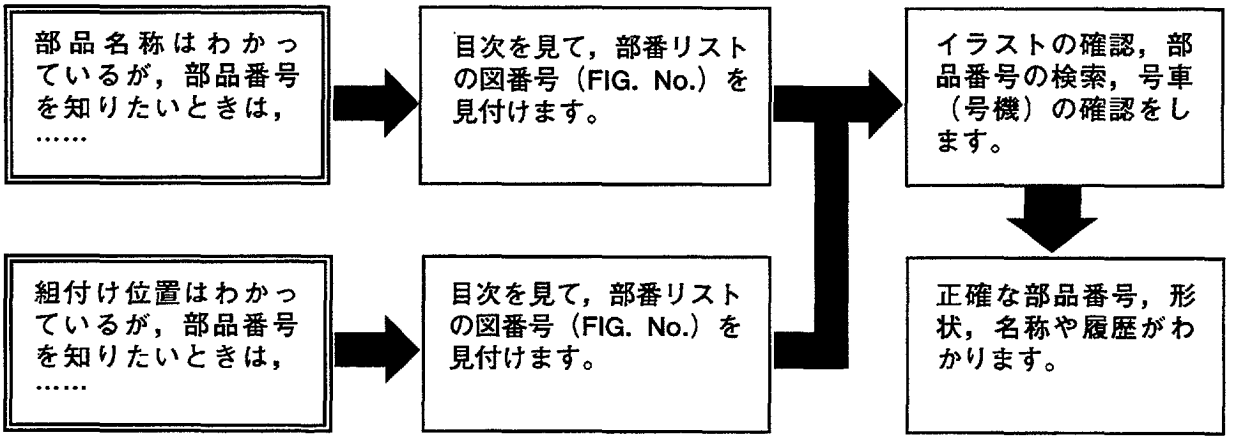

略語および記号

ＡＳＳＹ	組立品を示します。
Ｏ．Ｓ．	オーバサイズ仕様部品を示します。
Ｕ．Ｓ．	アンダサイズ部品を示します。
ＳＴＤ	標準装備品を示します。
＊	セットおよびキットの販売部品を示します。
ＡＲ	必要に応じた数を使用します。
Ｌ	長さを示します。
♯	単体販売しません。

部品は，品質向上のため予告なく変更することがありますので，あらかじめご了承ください。

INTRODUCTION

This Parts Manual contains the component parts of the engine mounted on **TCM FORKLIFT TRUCK**.

How to order parts

When ordering, be sure to specify the model name and serial number (machine number), engine type and serial number (engine number) of your machine, as well as the part number and desired quantity for each part. The machine serial number (machine number) is indicated on the machine name plate, the engine serial number (engine number) is punched on the cylinder block.

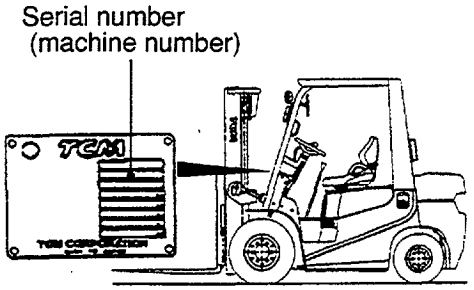

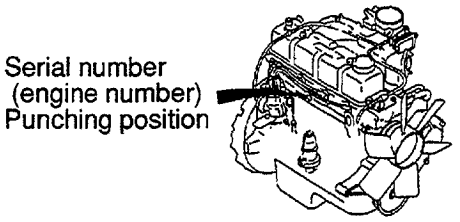

How to use the Parts Manual

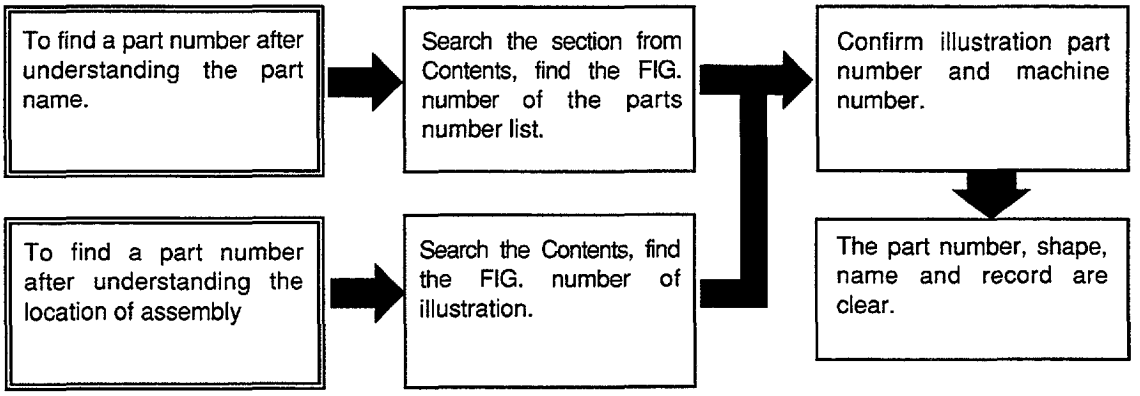

Abbreviations and symbols

ASSY ···	Assembled unit.
O.S. ·····	Oversize.
U.S. ·····	Undersize.
STD ·····	Standard.
* ·····	The marketable part set or kit.
AR ·····	Quantity required.
L ·····	Length.
# ·····	Not sold separately.

Materals and specifications subject to change without notice.

APPLICABLE MODEL
適用機種

TYPE	ENGINE TYPE	APPLICABLE MODEL		
A	H15RMT000	FG10T19 FG15T19 FG18T19	FG10C19 FG15C19 FG18C19	FG20C17 FG25C17
B	H15RAT000	FG20T17 FG25T17		
C	H20RMT100	FG15T9H FG18T9H	FG15C9H FG18C9H	FG20C6 FG25C6 FG30C6
D	H20RAT100	FG20T6 FG25T6 FG30T6		
E	H20RMT102	FG20C6(HCS) FG25C6(HCS) FG30C6(HCS)		
F	H20RAT102	FG20T6(HCS,EXK) FG25T6(HCS,EXK) FG30T6(HCS,EXK)		
G	H20RMT101W	FG15W9H(OC) FG18W9H(OC)	FG20W6(OC) FG25W6(OC) FG30W6(OC)	
H	H20RAT104	FG20T6(LPG) FG25T6(LPG) FG30T6(LPG)		
J	H20AT110	FG20T6(GAS) FG25T6(GAS) FG30T6(GAS)		
K	H20AT120	FG20T6(LPG/GAS) FG25T6(LPG/GAS) FG30T6(LPG/GAS)		
L	H25RMT200	FG20C6H FG25C6H FG30C6H		
M	H25RAT200	FG20T6H FG25T6H FG30T6H		
N	H25RMT201W	FG20W6H(OC) FG25W6H(OC) FG30W6H(OC)		
P	H25RAT204	FG20T6H(LPG) FG25T6H(LPG) FG30T6H(LPG)		
Q	H25RAT260	FG20T6H(EXK/HI-FAN) FG25T6H(EXK/HI-FAN) FG30T6H(EXK/HI-FAN)		
R	H25RMT261W	FG20W6H(OC/HI-FAN) FG25W6H(OC/HI-FAN) FG30W6H(OC/HI-FAN)		
S	H25RMT262	FG20C6H(HCS/HI-FAN) FG25C6H(HCS/HI-FAN) FG30C6H(HCS/HI-FAN)		
T	H25RAT262	FG20T6H(HCS/HI-FAN) FG25T6H(HCS/HI-FAN) FG30T6H(HCS/HI-FAN)		
U	H25AT210	FG20T6H(GAS) FG25T6H(GAS) FG30T6H(GAS)		
W	H25AT220	FG20T6H(LPG/GAS) FG25T6H(LPG/GAS) FG30T6H(LPG/GAS)		

CONTENTS
目　　次

A: H15RMT000	E: H20RMT102	J: H20AT110	N: H25RMT201W	S: H25RMT262
B: H15RAT000	F: H20RAT102	K: H20AT120	P: H25RAT204	T: H25RAT262
C: H20RMT100	G: H20RMT101W	L: H25RMT200	Q: H25RAT260	U: H25AT210
D: H20RAT100	H: H20RAT104	M: H25RAT200	R: H25RMT261W	W: H25AT220

SECTION	部　門	FIG.No. 図番号
ENGINE BODY	エンジン本体	
CYLINDER BLOCK & OIL PAN	シリンダブロックおよびオイルパン	1
FRONT COVER & FLYWHEEL HOUSING	フロントカバーおよびフライホイールハウジング	2
PISTON, CRANKSHAFT & FLYWHEEL	ピストン、クランクシャフトおよびフライホイール	3
ENGINE BODY VENTILATION	エンジンボデーベンチレーション	4
HEAD & VALVE MECHANISM	ヘッドおよびバルブメカニズム	
CYLINDER HEAD & ROCKER COVER	シリンダヘッドおよびロッカカバー	5
CAMSHAFT & VALVE MECHANISM	カムシャフトおよびバルブメカニズム	6
INLET & EXHAUST SYSTEM	インレットおよびエキゾースト	
INLET & EXHAUST MANIFOLD	インレットおよびエキゾーストマニホールド	7
LUBRICATION SYSTEM	潤滑装置	
OIL PUMP & OIL FILTER	オイルポンプおよびオイルフィルタ	8
COOLING SYSTEM	冷却装置	
WATER PUMP & THERMOSTAT	ウォータポンプおよびサーモスタット	9
FUEL SYSTEM	燃料装置	
CARBURETOR	キャブレタ	10
LPG MIXER(FOR K,W)	LPGミキサ（K,W用）	11
FUEL PUMP	フューエルポンプ	12
FUEL PIPE(FOR A,B,C,D,E,F,G,J,L,M,N,Q,R,S,T,U)	フューエルパイプ（A,B,C,D,E,F,G,J,L,M,N,Q,R,S,T,U用）	13
GOVERNOR	ガバナ	14
ELECTRICAL PARTS	エレクトリカルパーツ	
IGNITION SYSTEM	イグニッションシステム	15
DISTRIBUTOR	ディストリビュータ	16
VACUUM CONTROL SYSTEM	バキュームコントロールシステム	17
ALTERNATOR (FITTING PARTS)	オルタネータ（フィッティングパーツ）	18
ALTERNATOR(INNER PARTS)	オルタネータ（インナパーツ）	19
STARTER(FOR A,B,C,D,E,F,H,J,K)	スタータ（A,B,C,D,E,F,H,J,K用）	20
STARTER(FOR L,M,P,Q,S,T,U,W)	スタータ（L,M,P,Q,S,T,U,W用）	21
STARTER(FOR G,N,R)	スタータ（G,N,R用）	22
PARTS NUMBER INDEX	部品番号索引表	1～3

FIG. 1 CYLINDER BLOCK & OIL PAN
シリンダブロックおよびオイルパン

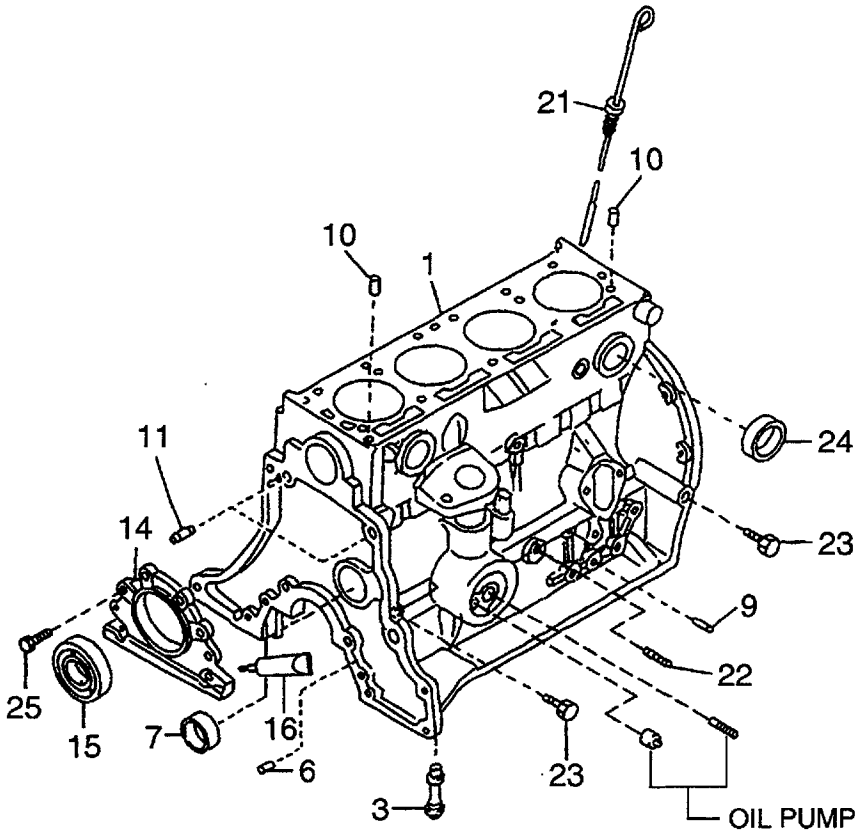

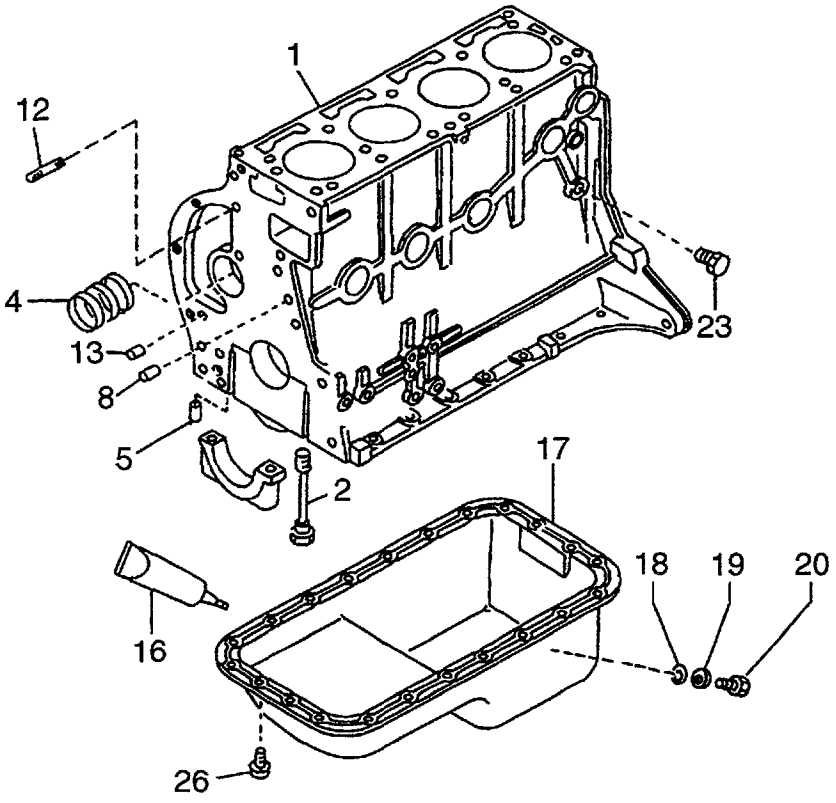

A: H15RMT000 E: H20RMT102 J: H20AT110 N: H25RMT201W S: H25RMT262
B: H15RAT000 F: H20RAT102 K: H20AT120 P: H25RAT204 T: H25RAT262
C: H20RMT100 G: H20RMT101W L: H25RMT200 Q: H25RAT260 U: H25AT210
D: H20RAT100 H: H20RAT104 M: H25RAT200 R: H25RMT261W W: H25AT220

FIG. 1

Item No. 見出番号	Part No. 部品番号	Mark 記号	Description 部品名称		Req'd 個数	Remarks : serial No. 備考：実施号車
1	N-11000-55K02		BLOCK,CYLINDER	ﾌﾞﾛｯｸ	1	A,B
-	N-11000-50K02		BLOCK,CYLINDER	ﾌﾞﾛｯｸ	1	C,D,E,F,G,H,J,K
-	N-11000-60K02		BLOCK,CYLINDER	ﾌﾞﾛｯｸ	1	L,M,N,P,Q,R,S,T,U,W
2	N-12293-P0500		BOLT	ﾎﾞﾙﾄ	10	
3	N-15075-50K01		BUSHING	ﾌﾞｯｼﾝｸﾞ	1	
4	N-13002-71200		BUSHING SET	ﾌﾞｯｼﾝｸﾞｾｯﾄ	1	
5	N-11024-K0100		PLUG	ﾌﾟﾗｸﾞ	2	
6	N-11024-78200		PLUG	ﾌﾟﾗｸﾞ	1	
7	N-11019-32201		PLUG,WELCH	ﾌﾟﾗｸﾞ	1	
8	N-11046-73402		DOWEL	ﾀﾞｳｴﾙ	3	
9	N-11023-78200		PLUG	ﾌﾟﾗｸﾞ	1	
10	N-11053-73400		DOWEL	ﾀﾞｳｴﾙ	2	
11	N-30412-P5100		DOWEL	ﾀﾞｳｴﾙ	2	
12	N-11392-50K00		STUD	ｽﾀｯﾄﾞ	2	
13	N-11024-85G01		PLUG	ﾌﾟﾗｸﾞ	1	
14	N-12297-50K00		RETAINER,OIL SEAL	ﾘﾃｰﾅ	1	
15	N-12279-5L310		OIL SEAL	ｵｲﾙｼｰﾙ	1	
16	N-KP710-00150		GASKET,LIQUID	ｶﾞｽｹｯﾄ	AR	
17	N-11110-50K01		PAN, OIL	ﾊﾟﾝ	1	INC.18-20
18	N-11119-61000		SEAT	ｼｰﾄ	1	
19	N-11026-61000		WASHER	ﾜｯｼｬ	1	
20	N-11128-69200		PLUG,DRAIN	ﾌﾟﾗｸﾞ	1	
21	N-11140-50K00		GAUGE,OIL LEVEL	ｹﾞｰｼﾞ	1	
22	N-25240-89911		SWITCH,OIL PRESS.	ｽｲｯﾁ	1	
23	N-08931-3021A		PLUG	ﾌﾟﾗｸﾞ	3	
24	N-00933-1351A		PLUG	ﾌﾟﾗｸﾞ	7	
25	N-08120-8201E		BOLT	ﾎﾞﾙﾄ	4	
26	N-08120-61228		BOLT	ﾎﾞﾙﾄ	12	

FIG. 2 FRONT COVER & FLYWHEEL HOUSING
フロントカバーおよびフライホイールハウジング

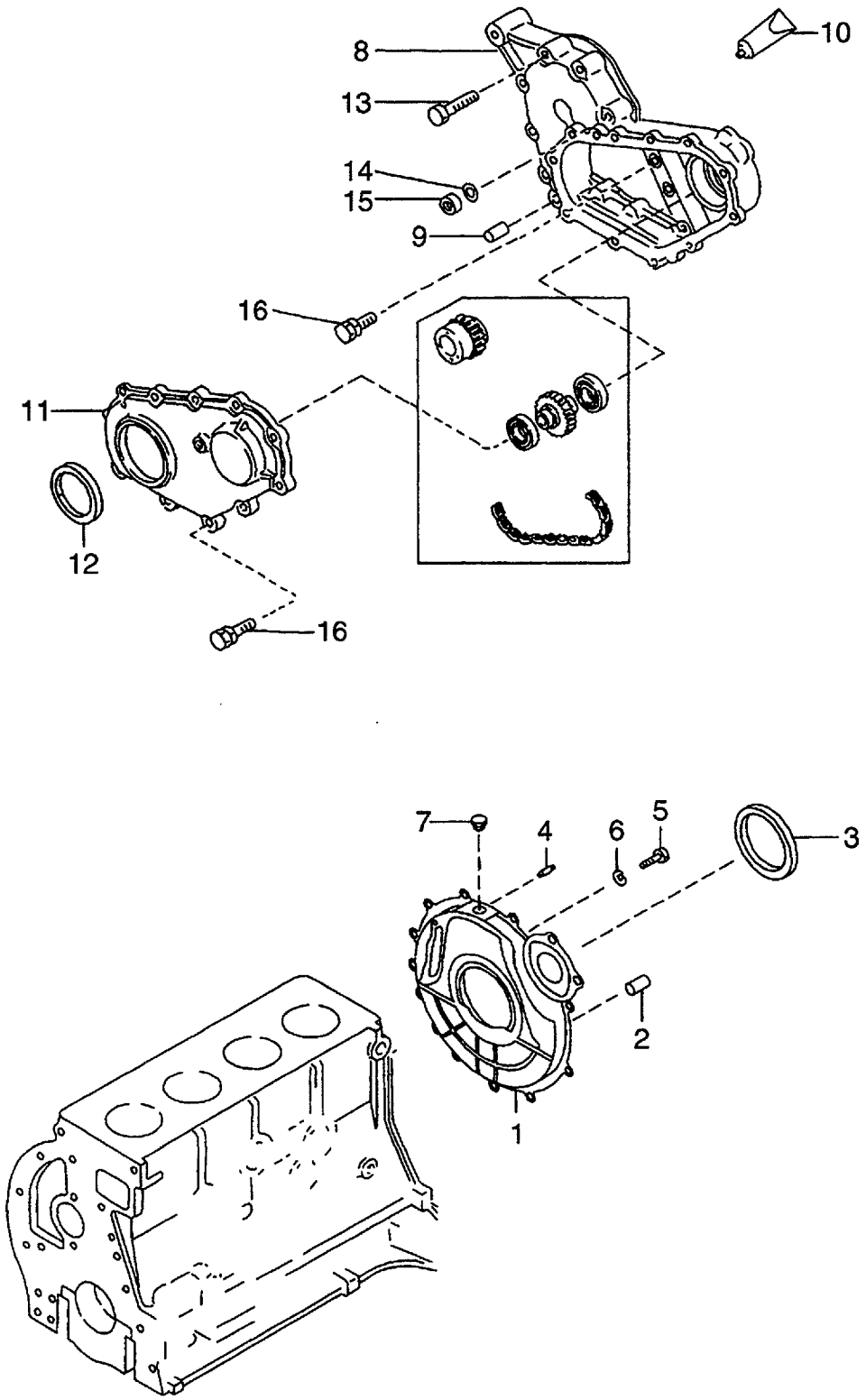

A: H15RMT000 E: H20RMT102 J: H20AT110 N: H25RMT201W S: H25RMT262
B: H15RAT000 F: H20RAT102 K: H20AT120 P: H25RAT204 T: H25RAT262
C: H20RMT100 G: H20RMT101W L: H25RMT200 Q: H25RAT260 U: H25AT210
D: H20RAT100 H: H20RAT104 M: H25RAT200 R: H25RMT261W W: H25AT220

FIG. 2

Item No. 見出番号	Part No. 部品番号	Mark 記号	Description 部品名称		Req'd 個数	Remarks : serial No. 備考：実施号車
1	N-12320-FT100		HOUSING, FLYWHEEL	ﾊｳｼﾞﾝｸﾞ	1	A,B,C,D,E,F,H,J,K,L,M,P,Q,S, T,U,W
-	N-12320-50K20		HOUSING, FLYWHEEL	ﾊｳｼﾞﾝｸﾞ	1	G,N,R
2	N-30413-61700		DOWEL	ﾀﾞｳｴﾙ	2	A,B,C,D,E,F,H,J,K,L,M,P,Q,S, T,U,W
3	N-30415-K4306		OIL SEAL	ｵｲﾙｼｰﾙ	1	G,N,R
4	N-12313-L1122		DOWEL	ﾀﾞｳｴﾙ	2	G,N,R
5	N-30412-K7320		BOLT	ﾎﾞﾙﾄ	4	G,N,R
6	N-12322-K7320		WASHER,SEAL	ﾜｯｼｬ	4	G,N,R
7	N-12325-L1122		CAP,RUBBER	ｷｬｯﾌﾟ	1	G,N,R
8	N-13034-50K00		CASE	ｹｰｽ	1	
9	N-11046-73402		DOWEL	ﾀﾞｳｴﾙ	1	
10	N-KP710-00150		GASKET,LIQUID	ｶﾞｽｹｯﾄ	AR	
11	N-13501-50K00		COVER	ｶﾊﾞｰ	1	
12	N-13042-A3510		OIL SEAL	ｵｲﾙｼｰﾙ	1	
13	N-08120-8451E		BOLT	ﾎﾞﾙﾄ	6	
14	N-08915-3381A		WASHER	ﾜｯｼｬ	6	
15	N-08911-2081A		NUT	ﾅｯﾄ	6	
16	N-08120-8251E		BOLT	ﾎﾞﾙﾄ	12	

FIG. 3 PISTON, CRANKSHAFT & FLYWHEEL
ピストン、クランクシャフトおよびフライホイール

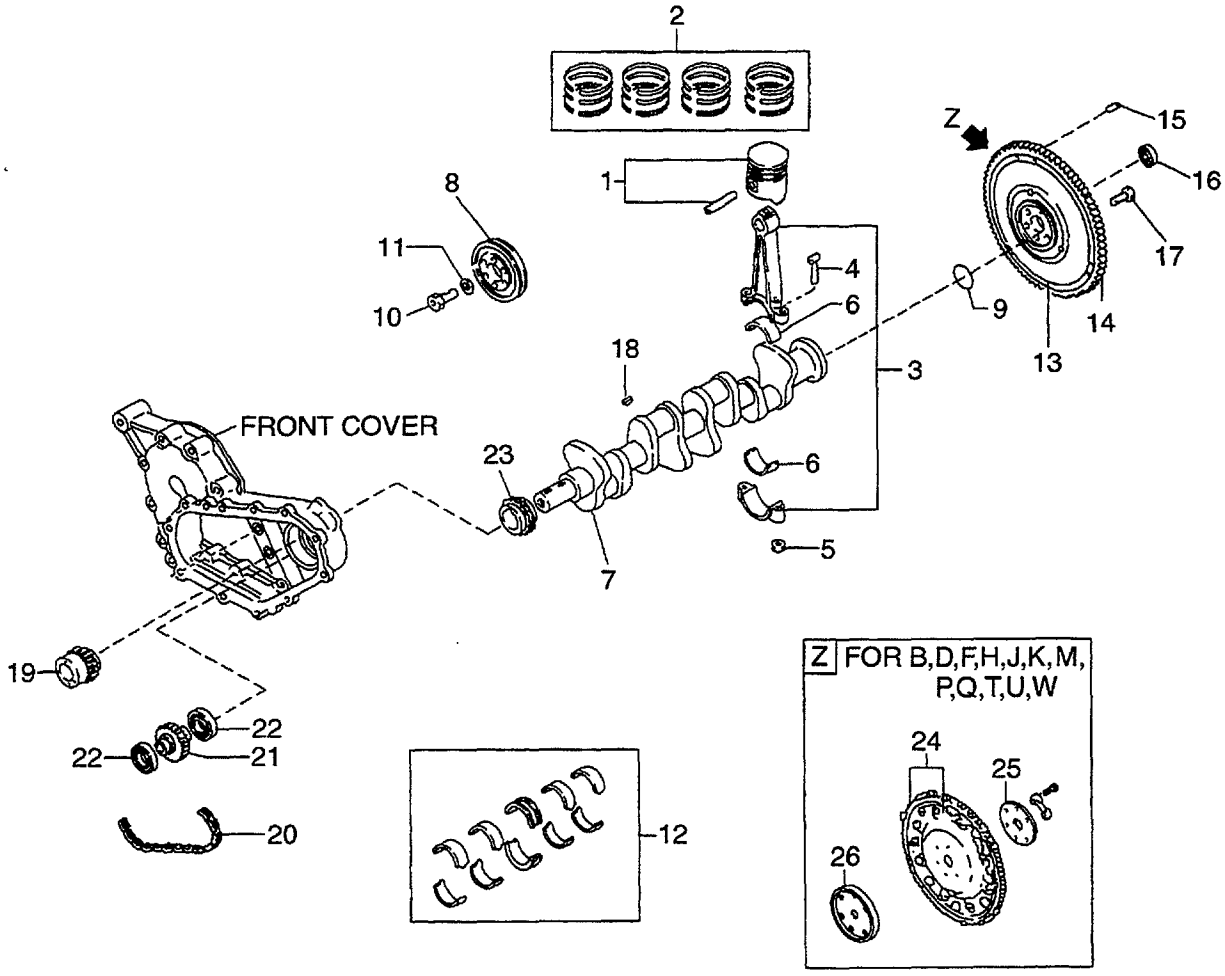

A: H15RMT000 E: H20RMT102 J: H20AT110 N: H25RMT201W S: H25RMT262
B: H15RAT000 F: H20RAT102 K: H20AT120 P: H25RAT204 T: H25RAT262
C: H20RMT100 G: H20RMT101W L: H25RMT200 Q: H25RAT260 U: H25AT210
D: H20RAT100 H: H20RAT104 M: H25RAT200 R: H25RMT261W W: H25AT220

FIG. 3

Item No. 見出番号	Part No. 部品番号	Mark 記号	Description 部品名称		Req'd 個数	Remarks : serial No. 備考：実施号車
1	N-12010-55K00		PISTON	ﾋﾟｽﾄﾝ	4	A,B STD
-	N-12010-55K70		PISTON	ﾋﾟｽﾄﾝ	4	A,B O.S.=0.5mm
-	N-12010-55K71		PISTON	ﾋﾟｽﾄﾝ	4	A,B O.S.=1.0mm
-	N-12010-55K72		PISTON	ﾋﾟｽﾄﾝ	4	A,B O.S.=1.5mm
-	N-12010-50K00		PISTON	ﾋﾟｽﾄﾝ	4	C,D,E,F,G,H,J,K STD
-	N-12010-50K70		PISTON	ﾋﾟｽﾄﾝ	4	C,D,E,F,G,H,J,K O.S.=0.5mm
-	N-12010-50K71		PISTON	ﾋﾟｽﾄﾝ	4	C,D,E,F,G,H,J,K O.S.=1.0mm
-	N-12010-50K72		PISTON	ﾋﾟｽﾄﾝ	4	C,D,E,F,G,H,J,K O.S.=1.5mm
-	N-12010-60K00		PISTON	ﾋﾟｽﾄﾝ	4	L,M,N,P,Q,R,S,T,U,W STD
-	N-12010-60K70		PISTON	ﾋﾟｽﾄﾝ	4	L,M,N,P,Q,R,S,T,U,W O.S.=0.5mm
-	N-12010-60K71		PISTON	ﾋﾟｽﾄﾝ	4	L,M,N,P,Q,R,S,T,U,W O.S.=1.0mm
-	N-12010-60K72		PISTON	ﾋﾟｽﾄﾝ	4	L,M,N,P,Q,R,S,T,U,W O.S.=1.5mm
2	N-12033-55K00		PISTON RING SET	ﾋﾟｽﾄﾝﾘﾝｸﾞｾｯﾄ	1	A,B STD
-	N-12035-55K00		PISTON RING SET	ﾋﾟｽﾄﾝﾘﾝｸﾞｾｯﾄ	1	A,B O.S.=0.5mm
-	N-12036-55K00		PISTON RING SET	ﾋﾟｽﾄﾝﾘﾝｸﾞｾｯﾄ	1	A,B O.S.=1.0mm
-	N-12037-55K00		PISTON RING SET	ﾋﾟｽﾄﾝﾘﾝｸﾞｾｯﾄ	1	A,B O.S.=1.5mm
-	N-12033-50K00		PISTON RING SET	ﾋﾟｽﾄﾝﾘﾝｸﾞｾｯﾄ	1	C,D,E,F,G,H,J,K STD
-	N-12035-50K00		PISTON RING SET	ﾋﾟｽﾄﾝﾘﾝｸﾞｾｯﾄ	1	C,D,E,F,G,H,J,K O.S.=0.5mm
-	N-12036-50K00		PISTON RING SET	ﾋﾟｽﾄﾝﾘﾝｸﾞｾｯﾄ	1	C,D,E,F,G,H,J,K O.S.=1.0mm
-	N-12037-50K00		PISTON RING SET	ﾋﾟｽﾄﾝﾘﾝｸﾞｾｯﾄ	1	C,D,E,F,G,H,J,K O.S.=1.5mm
-	N-12033-60K00		PISTON RING SET	ﾋﾟｽﾄﾝﾘﾝｸﾞｾｯﾄ	1	L,M,N,P,Q,R,S,T,U,W STD
-	N-12035-60K00		PISTON RING SET	ﾋﾟｽﾄﾝﾘﾝｸﾞｾｯﾄ	1	L,M,N,P,Q,R,S,T,U,W O.S.=0.5mm
-	N-12036-60K00		PISTON RING SET	ﾋﾟｽﾄﾝﾘﾝｸﾞｾｯﾄ	1	L,M,N,P,Q,R,S,T,U,W O.S.=1.0mm
-	N-12037-60K00		PISTON RING SET	ﾋﾟｽﾄﾝﾘﾝｸﾞｾｯﾄ	1	L,M,N,P,Q,R,S,T,U,W O.S.=1.5mm
3	N-12100-50K00		ROD,CONECTING	ﾛｯﾄﾞ	4	A,B,C,D,E,F,G,H,J,K INC.4,5

FIG. 3 PISTON, CRANKSHAFT & FLYWHEEL
ピストン、クランクシャフトおよびフライホイール

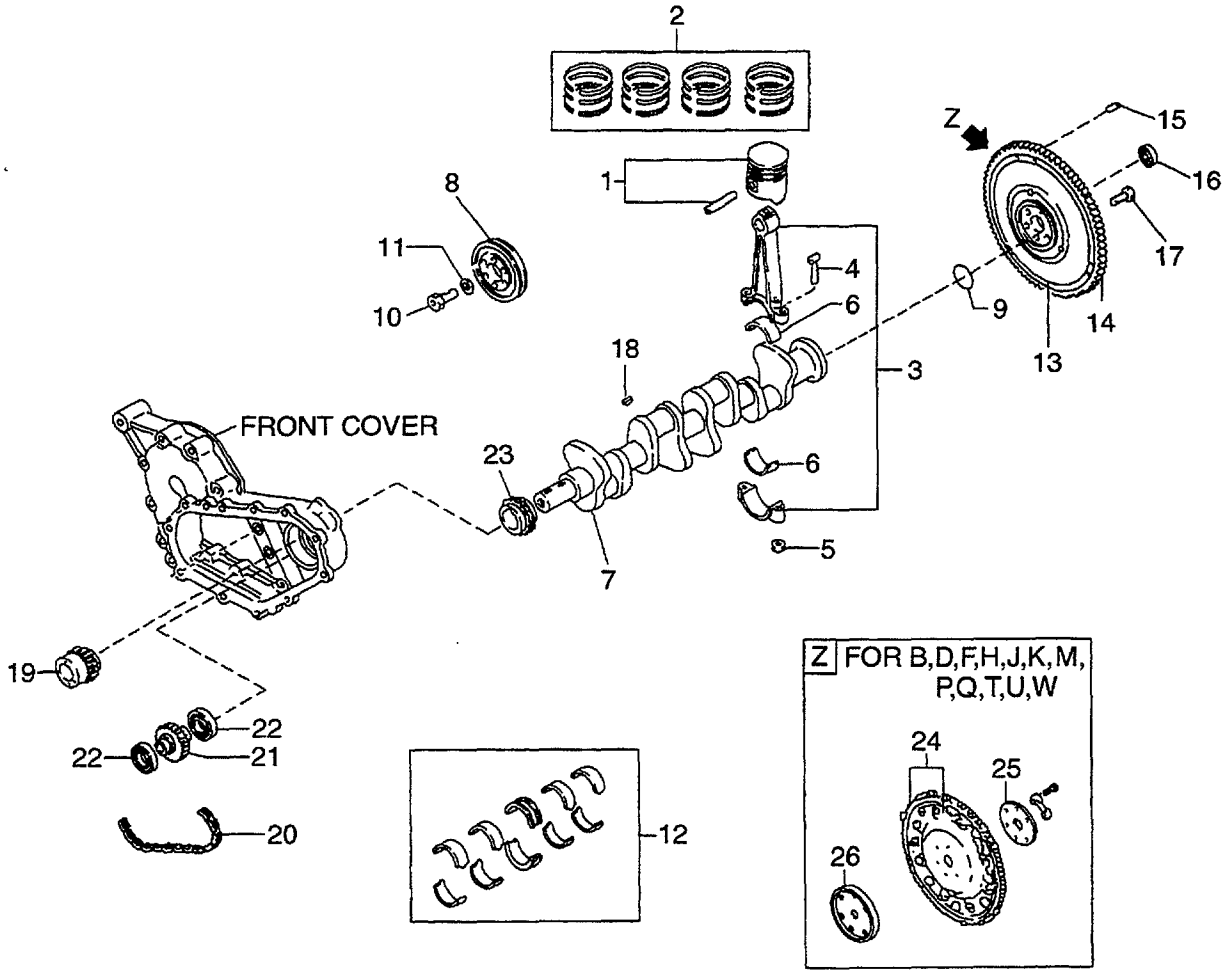

A: H15RMT000 E: H20RMT102 J: H20AT110 N: H25RMT201W S: H25RMT262
B: H15RAT000 F: H20RAT102 K: H20AT120 P: H25RAT204 T: H25RAT262
C: H20RMT100 G: H20RMT101W L: H25RMT200 Q: H25RAT260 U: H25AT210
D: H20RAT100 H: H20RAT104 M: H25RAT200 R: H25RMT261W W: H25AT220

FIG. 3

Item No. 見出番号	Part No. 部品番号	Mark 記号	Description 部品名称		Req'd 個数	Remarks : serial No. 備考：実施号車
3	N-12100-60K00		ROD,CONECTING	ﾛｯﾄﾞ	4	L,M,N,P,Q,R,S,T,U,W INC.4,5
4	N-12109-D0210		BOLT	ﾎﾞﾙﾄ	8	A,B,C,D,E,F,G,H,J,K
-	N-12109-40F00		BOLT	ﾎﾞﾙﾄ	8	L,M,N,P,Q,R,S,T,U,W
5	N-12112-H1000		NUT	ﾅｯﾄ	8	A,B,C,D,E,F,G,H,J,K
-	N-12112-40F00		NUT	ﾅｯﾄ	8	L,M,N,P,Q,R,S,T,U,W
6	N-12111-D2800		BEARING	ﾍﾞｱﾘﾝｸﾞ	8	A,B,C,D,E,F,G,H,J,K STD
-	N-12112-D2800		BEARING	ﾍﾞｱﾘﾝｸﾞ	8	A,B,C,D,E,F,G,H,J,K U.S.=0.08mm
-	N-12113-D2800		BEARING	ﾍﾞｱﾘﾝｸﾞ	8	A,B,C,D,E,F,G,H,J,K U.S.=0.12mm
-	N-12114-D2800		BEARING	ﾍﾞｱﾘﾝｸﾞ	8	A,B,C,D,E,F,G,H,J,K U.S.=0.25mm
-	N-12111-85G00		BEARING	ﾍﾞｱﾘﾝｸﾞ	8	L,M,N,P,Q,R,S,T,U,W STD
-	N-12121-85G00		BEARING	ﾍﾞｱﾘﾝｸﾞ	8	L,M,N,P,Q,R,S,T,U,W O.S.=0.06mm
-	N-12122-85G00		BEARING	ﾍﾞｱﾘﾝｸﾞ	8	L,M,N,P,Q,R,S,T,U,W O.S.=0.12mm
-	N-12117-85G00		BEARING	ﾍﾞｱﾘﾝｸﾞ	8	L,M,N,P,Q,R,S,T,U,W O.S.=0.25mm
7	N-12201-50K00		CRANKSHAFT	ｸﾗﾝｸｼｬﾌﾄ	1	A,B,C,D,E,F,G,H,J,K
-	N-12201-60K00		CRANKSHAFT	ｸﾗﾝｸｼｬﾌﾄ	1	L,M,N,P,Q,R,S,T,U,W
8	N-12303-50K00		PULLEY,CRANKSHAFT	ﾌﾟｰﾘ	1	
9	N-23399-79610		O RING	Oﾘﾝｸﾞ	1	G,N,R
10	N-12309-29S00		BOLT	ﾎﾞﾙﾄ	1	
11	N-12308-W3400		WASHER	ﾜｯｼｬ	1	
12	N-12207-50K00		BEARING SET	ﾍﾞｱﾘﾝｸﾞｾｯﾄ	1	STD
-	N-12208-50K00		BEARING SET	ﾍﾞｱﾘﾝｸﾞｾｯﾄ	1	U.S.=0.02mm
-	N-12209-50K00		BEARING SET	ﾍﾞｱﾘﾝｸﾞｾｯﾄ	1	U.S.=0.25mm
-	N-12210-50K00		BEARING SET	ﾍﾞｱﾘﾝｸﾞｾｯﾄ	1	U.S.=0.50mm
-	N-12211-50K00		BEARING SET	ﾍﾞｱﾘﾝｸﾞｾｯﾄ	1	U.S.=0.75mm
-	N-12212-50K00		BEARING SET	ﾍﾞｱﾘﾝｸﾞｾｯﾄ	1	U.S.=1.00mm
13	N-12310-K9600		FLYWHEEL	ﾌﾗｲﾎｲｰﾙ	1	A,C,E,L,S INC.14,15
-	N-12310-K9601		FLYWHEEL	ﾌﾗｲﾎｲｰﾙ	1	G,N,R INC.14,15
14	N-12312-50K00		GEAR,RING	ｷﾞﾔｰ	1	A,C,E,G,L,N,R,S
-	N-12312-50K01		GEAR,RING	ｷﾞﾔｰ	1	B,D,F,H,M,P,Q,T
15	N-12313-10600		DOWEL	ﾀﾞｳｴﾙ	3	A,C,E,G,L,N,R,S
16	N-21170-K9300		BEARING	ﾍﾞｱﾘﾝｸﾞ	1	A,C,E,G,L,N,R,S
17	N-12315-21001		BOLT	ﾎﾞﾙﾄ	6	B,D,F,H,J,K,M,P,Q,T,U,W
18	N-00926-51600		KEY	ｷｰ	2	
19	N-12351-50K10		SPROCKET,P.T.O	ｽﾌﾟﾛｹｯﾄ	1	
20	N-12352-00H00		CHAIN,P.T.O	ﾁｪｰﾝ	1	
21	N-12353-50K10		SPROCKET,P.T.O	ｽﾌﾟﾛｹｯﾄ	1	
22	N-12354-50K00		BEARING	ﾍﾞｱﾘﾝｸﾞ	2	
23	N-13021-03G00		SPROCKET	ｽﾌﾟﾛｹｯﾄ	1	
24	N-12331-50K01		PLATE,DRIVE	ﾌﾟﾚｰﾄ	1	B,D,F,H,J,K,M,P,Q,T,U,W

FIG. 3 PISTON, CRANKSHAFT & FLYWHEEL
ピストン、クランクシャフトおよびフライホイール

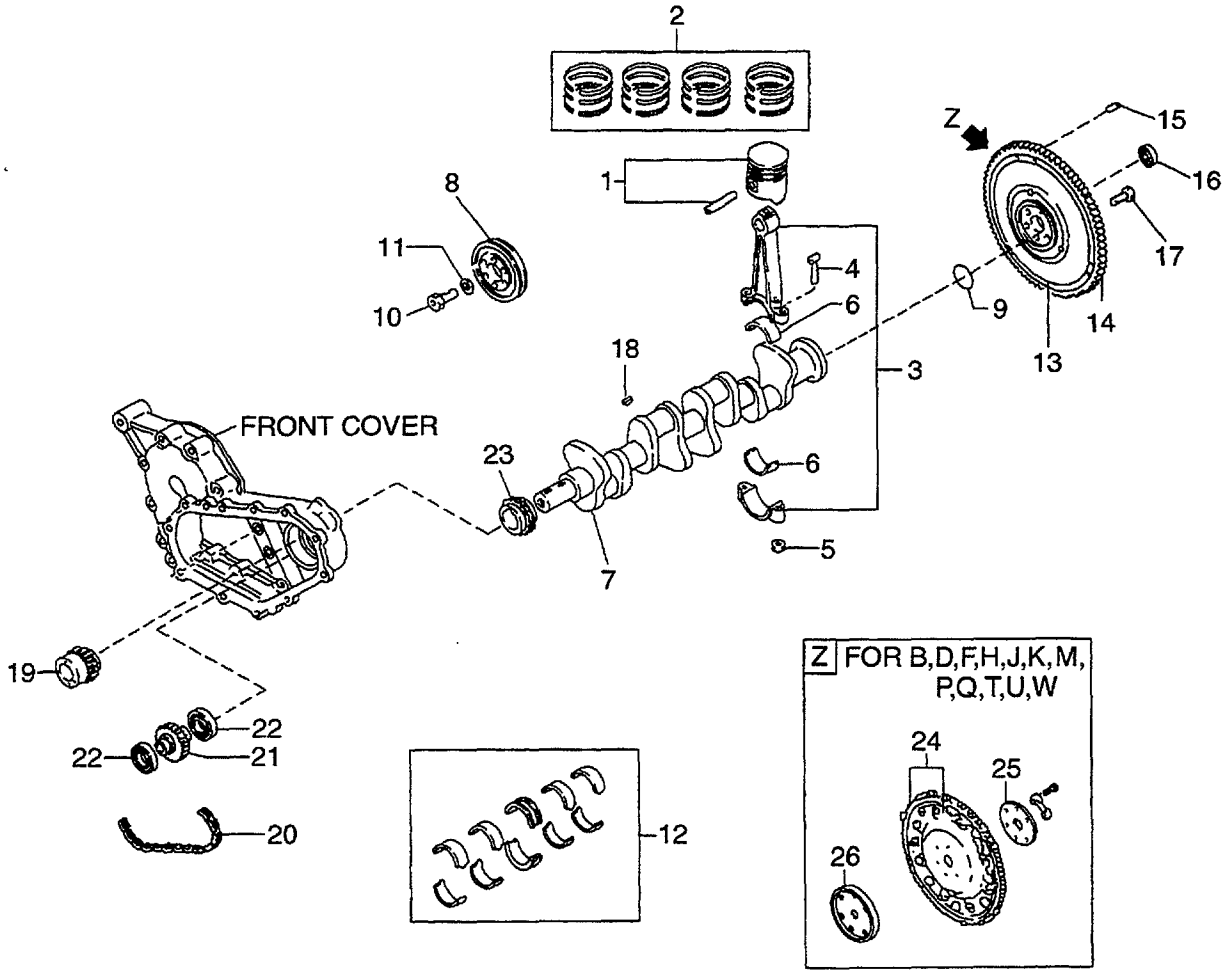

A: H15RMT000 E: H20RMT102 J: H20AT110 N: H25RMT201W S: H25RMT262
B: H15RAT000 F: H20RAT102 K: H20AT120 P: H25RAT204 T: H25RAT262
C: H20RMT100 G: H20RMT101W L: H25RMT200 Q: H25RAT260 U: H25AT210
D: H20RAT100 H: H20RAT104 M: H25RAT200 R: H25RMT261W W: H25AT220

FIG. 3

Item No. 見出番号	Part No. 部品番号	Mark 記号	Description 部品名称		Req'd 個数	Remarks : serial No. 備考：実施号車
25	N-12333-A1000		SPACER	ｽﾍﾟｰｻ	1	B,D,F,H,J,K,M,P,Q,T,U,W
26	N-12330-VJ200		PILOT,CONVERTER	ﾊﾟｲﾛｯﾄ	1	B,D,F,H,J,K,M,P,Q,T,U,W

FIG. 4 ENGINE BODY VENTILATION
エンジンボデーベンチレーション

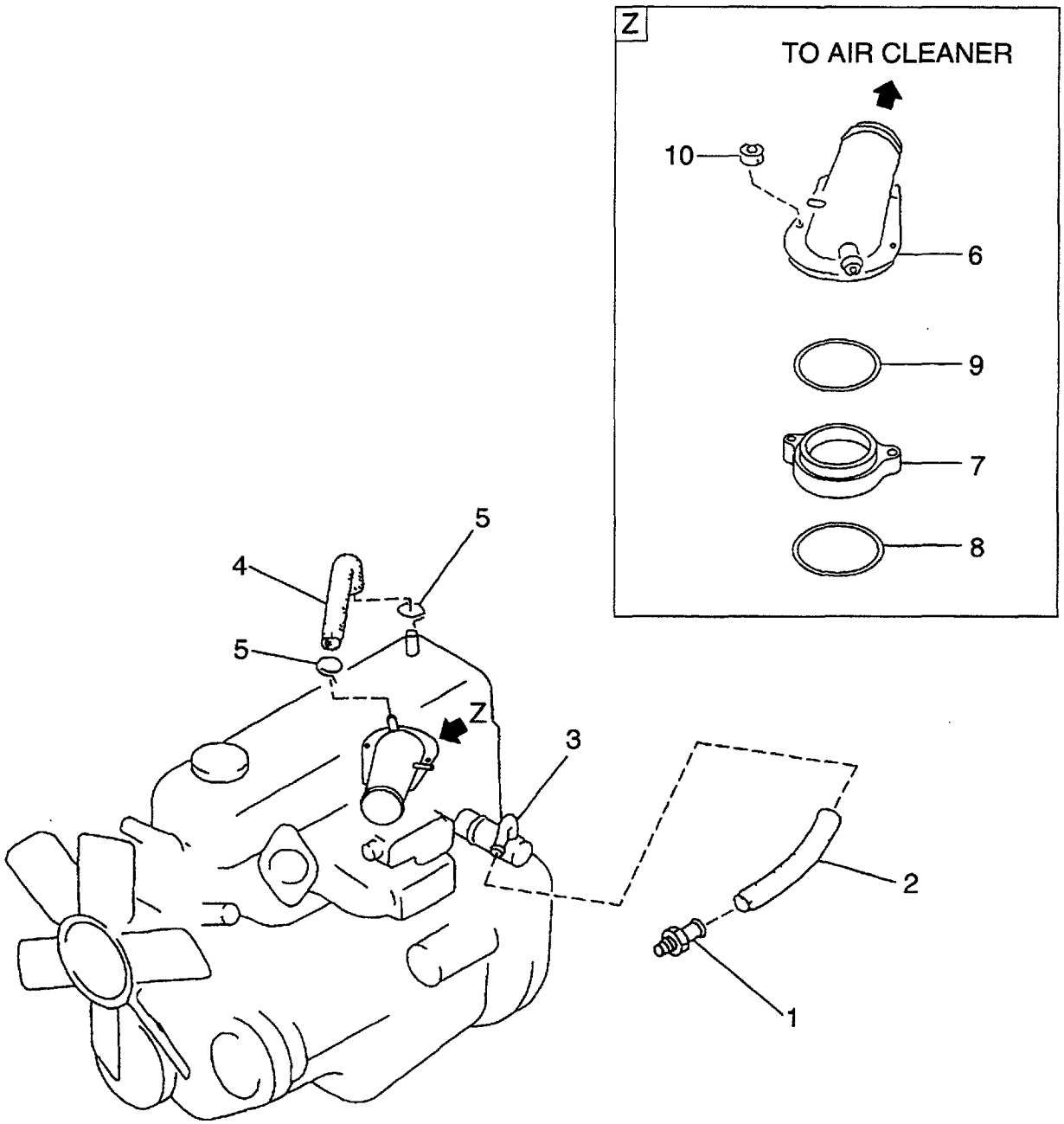

A: H15RMT000 E: H20RMT102 J: H20AT110 N: H25RMT201W S: H25RMT262
B: H15RAT000 F: H20RAT102 K: H20AT120 P: H25RAT204 T: H25RAT262
C: H20RMT100 G: H20RMT101W L: H25RMT200 Q: H25RAT260 U: H25AT210
D: H20RAT100 H: H20RAT104 M: H25RAT200 R: H25RMT261W W: H25AT220

FIG. 4

Item No. 見出番号	Part No. 部品番号	Mark 記号	Description 部品名称		Req'd 個数	Remarks : serial No. 備考：実施号車
1	N-11810-A3501		VALVE,CONTROL	ﾊﾞﾙﾌﾞ	1	
2	N-11828-50K00		HOSE	ﾎｰｽ	1	
3	N-11830-50K00		SEPARATOR,BRETHER	ｾﾊﾟﾚｰﾀ	1	
4	N-11826-50K01		HOSE	ﾎｰｽ	1	
5	N-16572-10801		CLAMP,HOSE	ｸﾗﾝﾌﾟ	2	
6	N-16267-K9300		HORN,AIR	ﾎｰﾝ	1	A,B,C,D,E,F,G,L,M,N,Q,R,S,T
-	N-16267-0K020		HORN,AIR	ﾎｰﾝ	1	J,K,U,W
7	N-16578-50K00		SPACER	ｽﾍﾟｰｻ	1	A,B,C,D,E,F,G,J,K,L,M,N,Q,R, S,T,U,W
8	N-16569-50K10		O RING	Oﾘﾝｸﾞ	1	A,B,C,D,E,F,G,J,K,L,M,N,Q,R, S,T,U,W
9	N-16523-K9300		INSULATOR	ｲﾝｼｭﾚｰﾀ	1	A,B,C,D,E,F,G,L,M,N,Q,R,S,T
10	N-08911-10637		NUT	ﾅｯﾄ	2	A,B,C,D,E,F,G,J,K,L,M,N,Q,R, S,T,U,W

FIG. 5 CYLINDER HEAD & ROCKER COVER
シリンダヘッドおよびロッカカバー

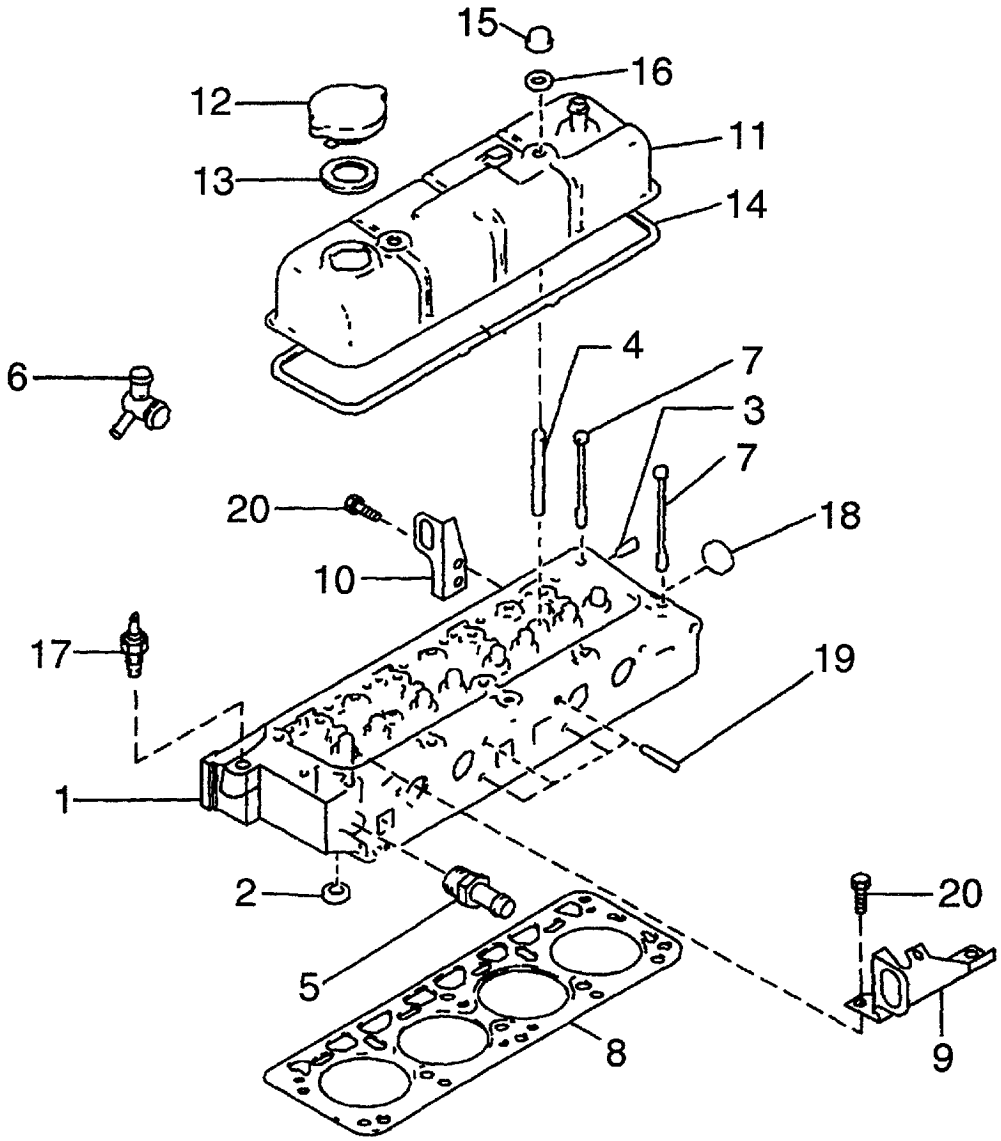

A: H15RMT000 E: H20RMT102 J: H20AT110 N: H25RMT201W S: H25RMT262
B: H15RAT000 F: H20RAT102 K: H20AT120 P: H25RAT204 T: H25RAT262
C: H20RMT100 G: H20RMT101W L: H25RMT200 Q: H25RAT260 U: H25AT210
D: H20RAT100 H: H20RAT104 M: H25RAT200 R: H25RMT261W W: H25AT220

FIG. 5

Item No. 見出番号	Part No. 部品番号	Mark 記号	Description 部品名称		Req'd 個数	Remarks : serial No. 備考：実施号車
1	N-11040-55K02		HEAD,CYLINDER	ﾍｯﾄﾞ	1	A,B INC.2,3,18
-	N-11040-50K02		HEAD,CYLINDER	ﾍｯﾄﾞ	1	C,D,E,F,G,H,J,K INC.2,3,18
-	N-11040-60K02		HEAD,CYLINDER	ﾍｯﾄﾞ	1	L,M,N,P,Q,R,S,T,U,W INC.2,3,18
2	N-11099-50K02		SEAT,EXHAUST VALVE	ｼｰﾄ	8	A,B,C,D,E,F,G,H,J,K,U,W
3	N-11065-30000		PLUG	ﾌﾟﾗｸﾞ	4	A,B,C,D,E,F,G,H,J,K,U,W
4	N-11063-Y4400		STUD	ｽﾀｯﾄﾞ	2	
5	N-14049-76001		CONNECTOR	ｺﾈｸﾀ	1	
6	N-11060-50K00		OUTLET,WATER	ｱｳﾄﾚｯﾄ	1	A,B,C,D,E,F,G,H,L,M,N,P,Q,R, S,T
-	N-11060-5K200		OUTLET,WATER	ｱｳﾄﾚｯﾄ	1	J,K,U,W
7	N-11057-H5000		BOLT	ﾎﾞﾙﾄ	10	
8	N-11044-55K00		GASKET	ｶﾞｽｹｯﾄ	1	A,B
-	N-11044-50K00		GASKET	ｶﾞｽｹｯﾄ	1	C,D,E,F,G,H,J,K
-	N-11044-60K00		GASKET	ｶﾞｽｹｯﾄ	1	L,M,N,P,Q,R,S,T,U,W
9	N-10005-50K01		SLINGER,ENGINE	ｽﾘﾝｶﾞ	1	
10	N-10005-1E400		SLINGER,ENGINE	ｽﾘﾝｶﾞ	1	
11	N-13264-50K01		COVER,VALVE ROCKER	ｶﾊﾞｰ	1	
12	N-15255-85500		CAP,OIL FILLER	ｷｬｯﾌﾟ	1	INC.13
13	N-15270-B3400		PACKING	ﾊﾟｯｷﾝｸﾞ	1	
14	N-13270-E3400		GASKET	ｶﾞｽｹｯﾄ	1	
15	N-13274-B1101		NUT	ﾅｯﾄ	2	
16	N-13275-E0720		WASHER	ﾜｯｼｬ	2	
17	N-25080-89903		SENSOR	ｾﾝｻ	1	
18	N-00933-1351A		PLUG	ﾌﾟﾗｸﾞ	1	
19	N-08223-83210		STUD	ｽﾀｯﾄﾞ	4	
20	N-08121-0201E		BOLT	ﾎﾞﾙﾄ	4	

FIG. 6 CAMSHAFT & VALVE MECHANISM
カムシャフトおよびバルブメカニズム

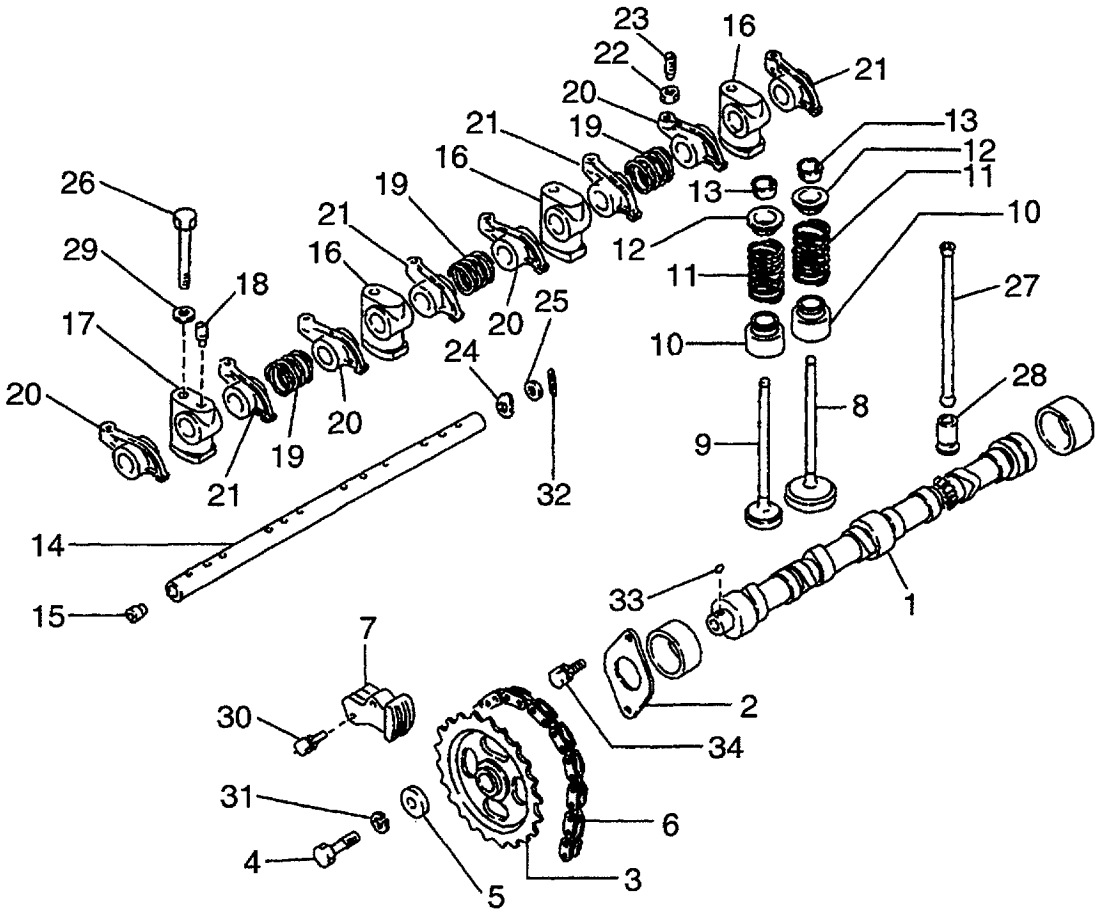

A: H15RMT000 E: H20RMT102 J: H20AT110 N: H25RMT201W S: H25RMT262
B: H15RAT000 F: H20RAT102 K: H20AT120 P: H25RAT204 T: H25RAT262
C: H20RMT100 G: H20RMT101W L: H25RMT200 Q: H25RAT260 U: H25AT210
D: H20RAT100 H: H20RAT104 M: H25RAT200 R: H25RMT261W W: H25AT220

FIG. 6

Item No. 見出番号	Part No. 部品番号	Mark 記号	Description 部品名称		Req'd 個数	Remarks : serial No. 備考：実施号車
1	N-13001-50K00		CAMSHAFT	ｶﾑｼｬﾌﾄ	1	
2	N-13010-78201		PLATE,LOCATING	ﾌﾟﾚｰﾄ	1	
3	N-13024-50K01		SPROCKET	ｽﾌﾟﾛｹｯﾄ	1	
4	N-08171-0401A		BOLT	ﾎﾞﾙﾄ	1	
5	N-13013-78200		WASHER	ﾜｯｼｬ	1	
6	N-13028-50K00		CHAIN,TIMING	ﾁｪｰﾝ	1	
7	N-13070-50K00		TENSION	ﾃﾝｼｮﾝ	1	
8	N-13201-50K00		VALVE,INTAKE	ﾊﾞﾙﾌﾞ	4	
9	N-13202-50K02		VALVE,EXHAUST	ﾊﾞﾙﾌﾞ	4	
10	N-13207-53F00		OIL SEAL	ｵｲﾙｼｰﾙ	8	
11	N-13203-50K00		SPRING	ｽﾌﾟﾘﾝｸﾞ	8	
12	N-13209-01B00		RETAINER,SPRING	ﾘﾃｰﾅ	8	
13	N-13210-01M01		COLLET	ｺﾚｯﾄ	16	
14	N-13252-32200		SHAFT,ROCKER	ｼｬﾌﾄ	1	INC.15
15	N-13254-58000		PLUG	ﾌﾟﾗｸﾞ	2	
16	N-13222-78200		BRACKET	ﾌﾞﾗｹｯﾄ	3	
17	N-13223-78200		BRACKET	ﾌﾞﾗｹｯﾄ	1	
18	N-13226-78200		SCREW,SET	ｽｸﾘｭ	1	
19	N-13256-W0400		SPRING	ｽﾌﾟﾘﾝｸﾞ	3	
20	N-13258-78201		ROCKER,VALVE	ﾛｯｶ	4	
21	N-13259-78201		ROCKER,VALVE	ﾛｯｶ	4	
22	N-13235-78200		NUT	ﾅｯﾄ	8	
23	N-13234-78200		SCREW,ADJUST	ｽｸﾘｭ	8	
24	N-13255-58000		SPRING	ｽﾌﾟﾘﾝｸﾞ	2	
25	N-13289-58000		WASHER	ﾜｯｼｬ	2	
26	N-13224-78200		BOLT	ﾎﾞﾙﾄ	4	
27	N-13238-12200		PUSHROD	ﾌﾟｯｼｭﾛｯﾄﾞ	8	
28	N-13231-H1001		LIFTER,VALVE	ﾘﾌﾀ	8	
29	N-08915-4401A		WASHER	ﾜｯｼｬ	4	
30	N-08120-63528		BOLT	ﾎﾞﾙﾄ	2	
31	N-08915-1401A		WASHER	ﾜｯｼｬ	1	
32	N-00921-22500		PIN,COTTER	ﾋﾟﾝ	2	
33	N-00926-41610		KEY	ｷｰ	1	
34	N-08120-61628		BOLT	ﾎﾞﾙﾄ	2	

FIG. 7 INLET & EXHAUST MANIFOLD
インレットおよびエキゾーストマニホールド

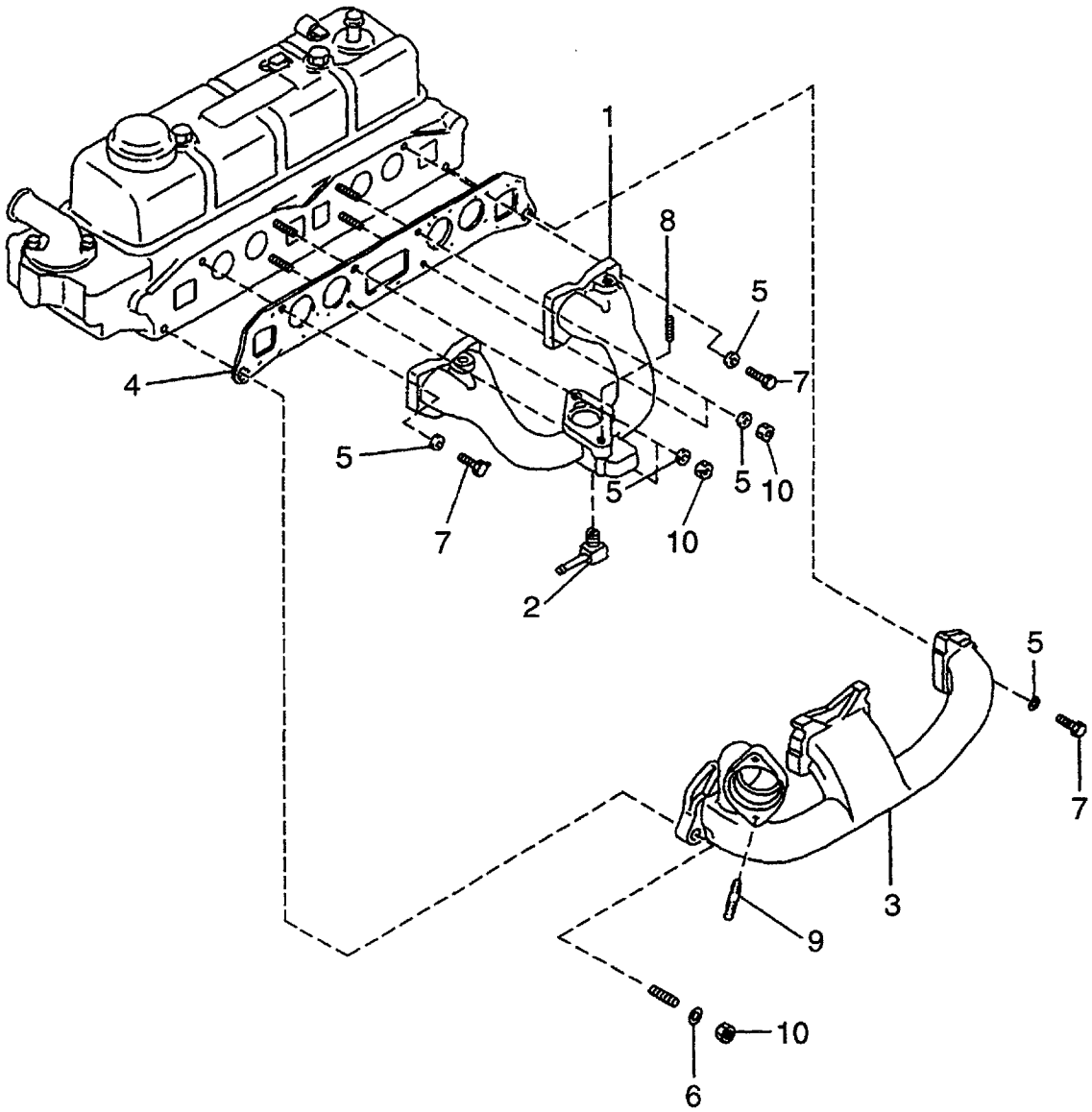

A: H15RMT000 E: H20RMT102 J: H20AT110 N: H25RMT201W S: H25RMT262
B: H15RAT000 F: H20RAT102 K: H20AT120 P: H25RAT204 T: H25RAT262
C: H20RMT100 G: H20RMT101W L: H25RMT200 Q: H25RAT260 U: H25AT210
D: H20RAT100 H: H20RAT104 M: H25RAT200 R: H25RMT261W W: H25AT220

FIG. 7

Item No. 見出番号	Part No. 部品番号	Mark 記号	Description 部品名称		Req'd 個数	Remarks : serial No. 備考：実施号車
1	N-14003-50K76		MANIFOLD,INTAKE	ﾏﾆﾎｰﾙﾄﾞ	1	
2	N-14053-77A01		CONNECTOR	ｺﾈｸﾀ	1	
3	N-14004-L1101		MANIFOLD,EXHAUST	ﾏﾆﾎｰﾙﾄﾞ	1	
4	N-14035-50K00		GASKET	ｶﾞｽｹｯﾄ	1	
5	N-14037-N3600		YOKE	ﾖｰｸ	6	
6	N-14037-E3000		WASHER	ﾜｯｼｬ	2	
7	N-08120-8351A		BOLT	ﾎﾞﾙﾄ	4	
8	N-08223-8201A		STUD	ｽﾀｯﾄﾞ	2	
9	N-08223-83010		STUD	ｽﾀｯﾄﾞ	2	
10	N-08912-7081A		NUT	ﾅｯﾄ	6	

FIG. 8 OIL PUMP & OIL FILTER
オイルポンプおよびオイルフィルタ

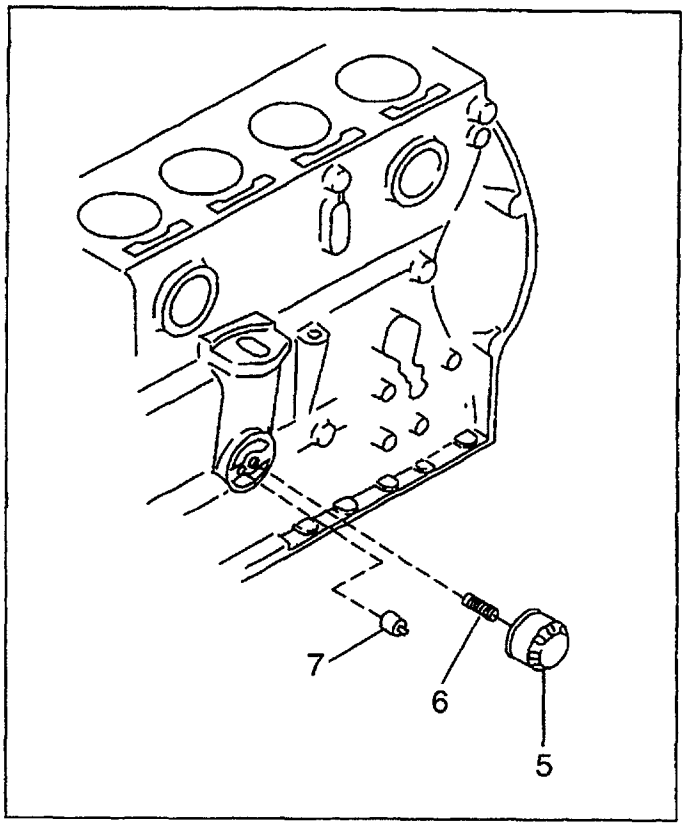

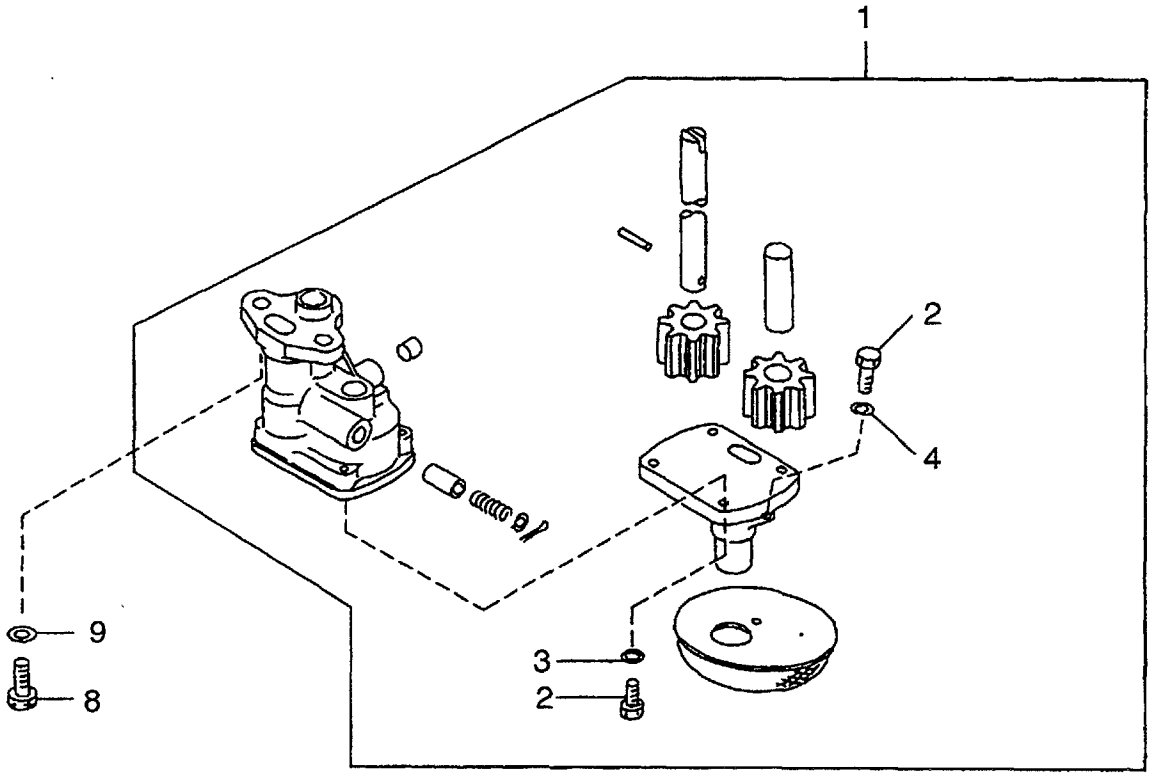

A: H15RMT000 E: H20RMT102 J: H20AT110 N: H25RMT201W S: H25RMT262
B: H15RAT000 F: H20RAT102 K: H20AT120 P: H25RAT204 T: H25RAT262
C: H20RMT100 G: H20RMT101W L: H25RMT200 Q: H25RAT260 U: H25AT210
D: H20RAT100 H: H20RAT104 M: H25RAT200 R: H25RMT261W W: H25AT220

FIG. 8

Item No. 見出番号	Part No. 部品番号	Mark 記号	Description 部品名称		Req'd 個数	Remarks : serial No. 備考：実施号車
1	N-15010-66202		PUMP,OIL	ﾎﾟﾝﾌﾟ	1	INC.2-4
2	N-08120-61410		BOLT	ﾎﾞﾙﾄ	5	
3	N-08916-13500		WASHER	ﾜｯｼｬ	4	
4	N-08916-13600		WASHER	ﾜｯｼｬ	1	
5	N-15208-01B02		FILTER,OIL	ﾌｨﾙﾀ	1	
6	N-15213-21002		STUD	ｽﾀｯﾄﾞ	1	
7	N-15241-40F00		VALVE,RELIEF	ﾊﾞﾙﾌﾞ	1	
8	N-08120-8201E		BOLT	ﾎﾞﾙﾄ	2	
9	N-08915-1381A		WASHER	ﾜｯｼｬ	2	

FIG. 9 WATER PUMP & THERMOSTAT
ウォータポンプおよびサーモスタット

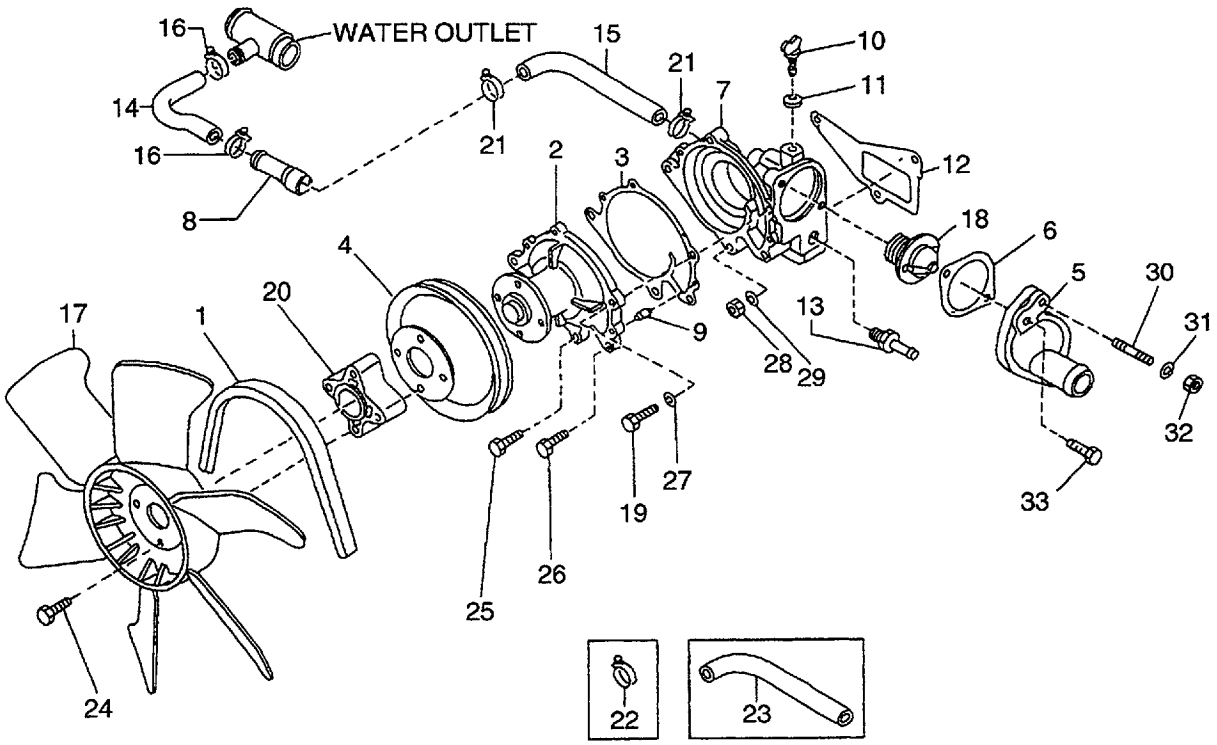

A: H15RMT000 E: H20RMT102 J: H20AT110 N: H25RMT201W S: H25RMT262
B: H15RAT000 F: H20RAT102 K: H20AT120 P: H25RAT204 T: H25RAT262
C: H20RMT100 G: H20RMT101W L: H25RMT200 Q: H25RAT260 U: H25AT210
D: H20RAT100 H: H20RAT104 M: H25RAT200 R: H25RMT261W W: H25AT220

FIG. 9

Item No. 見出番号	Part No. 部品番号	Mark 記号	Description 部品名称		Req'd 個数	Remarks : serial No. 備考：実施号車
1	N-02117-00511		BELT,FAN	ﾍﾞﾙﾄ	1	A,B,C,D,E,F,G,H,J,K,L,M,N,P,U,W
-	N-11720-K4080		BELT,FAN	ﾍﾞﾙﾄ	1	Q,R,S,T
2	N-21010-50K26		PUMP,WATER	ﾎﾟﾝﾌﾟ	1	INC.3
3	N-21014-07N00		GASKET	ｶﾞｽｹｯﾄ	1	
4	N-21051-20500		PULLEY,FAN	ﾌﾟｰﾘ	1	A,B,C,D,G,H,J,K,L,M,N,P,Q,R,U,W
-	N-21051-E0100		PULLEY,FAN	ﾌﾟｰﾘ	1	E,F,S,T
5	N-11060-W7000		INLET,WATER	ｲﾝﾚｯﾄ	1	
6	N-11062-07N00		GASKET	ｶﾞｽｹｯﾄ	1	
7	N-11061-50K00		HOUSING,THERMOSTAT	ﾊｳｼﾞﾝｸﾞ	1	A,B,C,D,E,F,G,H,J,K,L,M,N,P,U,W
-	N-11061-K9760		HOUSING,THERMOSTAT	ﾊｳｼﾞﾝｸﾞ	1	Q,R,S,T
8	N-14075-40F04		CONNECTOR	ｺﾈｸﾀ	1	
9	N-11046-73402		DOWEL	ﾀﾞｳｴﾙ	2	
10	N-21480-R0100		COCK,DRAIN	ｺｯｸ	1	
11	N-21481-18000		GASKET	ｶﾞｽｹｯﾄ	1	
12	N-11072-50K01		GASKET	ｶﾞｽｹｯﾄ	1	
13	N-14049-76001		CONNECTOR	ｺﾈｸﾀ	1	
14	N-14080-50K00		HOSE	ﾎｰｽ	1	
15	N-14055-50K01		HOSE	ﾎｰｽ	1	
16	N-01555-00261		CLAMP,HOSE	ｸﾗﾝﾌﾟ	2	
17	N-21060-5K201		FAN	ﾌｧﾝ	1	
18	N-21200-50K00		THERMOSTAT	ｻｰﾓｽﾀｯﾄ	1	
19	N-21079-50K00		BOLT	ﾎﾞﾙﾄ	1	A,B,C,D,E,F,G,H,J,K,L,M,N,P,U,W
-	N-21079-K9760		BOLT	ﾎﾞﾙﾄ	1	Q,R,S,T
20	N-21064-J5000		SPACER,FAN	ｽﾍﾟｰｻ	1	
21	N-16439-42L00		CLAMP,HOSE	ｸﾗﾝﾌﾟ	2	J,U
22	N-01555-00191		CLAMP	ｸﾗﾝﾌﾟ	1	A,B,C,D,E,F,G,H,L,M,N,P,Q,R,S,T
23	N-14055-5K300		HOSE,WATER	ﾎｰｽ	1	K,W
24	N-08120-64028		BOLT	ﾎﾞﾙﾄ	4	
25	N-08120-62028		BOLT	ﾎﾞﾙﾄ	3	
26	N-08120-8201E		BOLT	ﾎﾞﾙﾄ	1	
27	N-08915-2081A		WASHER	ﾜｯｼｬ	2	
28	N-08911-2081A		NUT	ﾅｯﾄ	2	
29	N-08915-3381A		WASHER	ﾜｯｼｬ	2	
30	N-08223-82510		STUD	ｽﾀｯﾄﾞ	1	
31	N-08915-3381A		WASHER	ﾜｯｼｬ	1	
32	N-08911-2081A		NUT	ﾅｯﾄ	1	
33	N-08120-8301E		BOLT	ﾎﾞﾙﾄ	2	

FIG. 10 CARBURETOR
キャブレタ

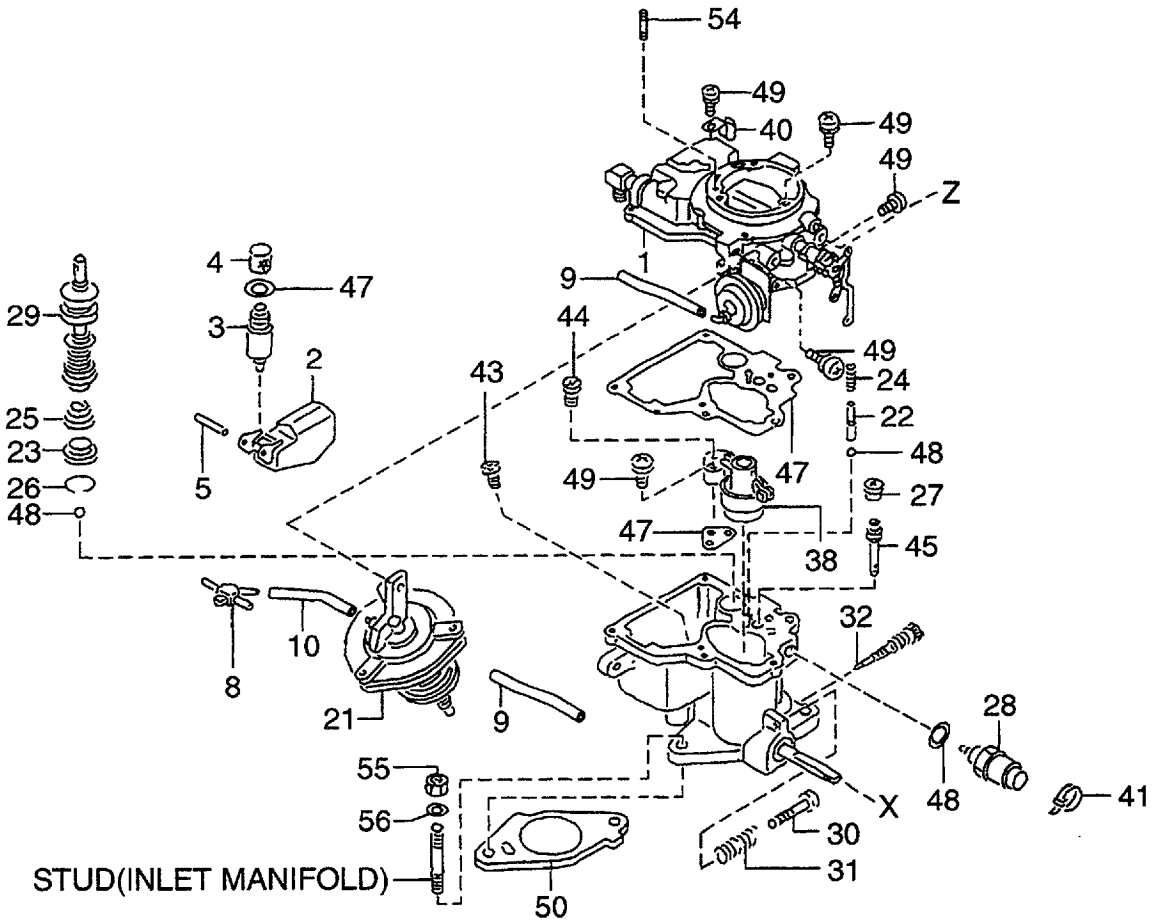

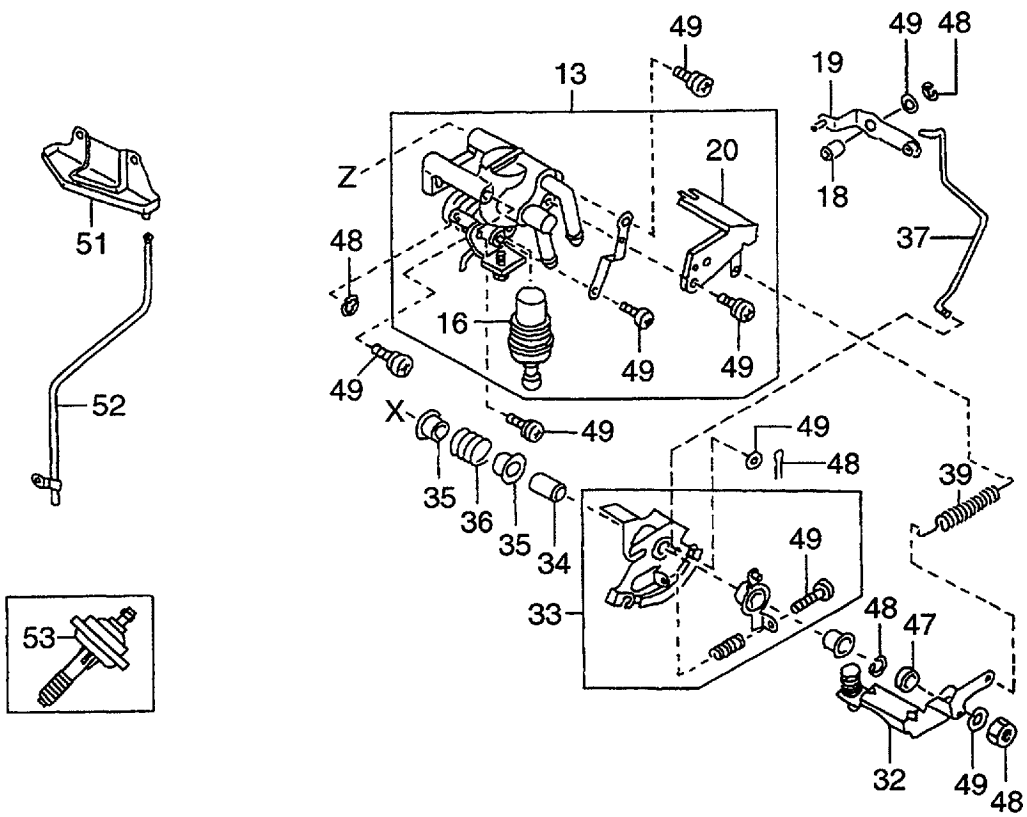

A: H15RMT000 E: H20RMT102 J: H20AT110 N: H25RMT201W S: H25RMT262
B: H15RAT000 F: H20RAT102 K: H20AT120 P: H25RAT204 T: H25RAT262
C: H20RMT100 G: H20RMT101W L: H25RMT200 Q: H25RAT260 U: H25AT210
D: H20RAT100 H: H20RAT104 M: H25RAT200 R: H25RMT261W W: H25AT220

FIG. 10

Item No. 見出番号	Part No. 部品番号	Mark 記号	Description 部品名称		Req'd 個数	Remarks : serial No. 備考：実施号車
A	N-16010-FY600		CARBURETOR ASSY	ｷｬﾌﾞﾚﾀｱｯｾﾝ	1	A,B INC.1-49
-	N-16010-FT100		CARBURETOR ASSY	ｷｬﾌﾞﾚﾀｱｯｾﾝ	1	C,D,E,F,G INC.1-49
-	N-16010-FT110		CARBURETOR ASSY	ｷｬﾌﾞﾚﾀｱｯｾﾝ	1	J INC.1-49
-	N-16010-FT200		CARBURETOR ASSY	ｷｬﾌﾞﾚﾀｱｯｾﾝ	1	L,M,N,Q,R,S,T INC.1-49
-	N-16010-FT210		CARBURETOR ASSY	ｷｬﾌﾞﾚﾀｱｯｾﾝ	1	U INC.1-49
1	N-16266-FY600		CHAMBER,CHOKE	ﾁｬﾝﾊﾞ	1	A,B INC.1-21
-	N-16266-FT100		CHAMBER,CHOKE	ﾁｬﾝﾊﾞ	1	C,D,E,F,G INC.1-21
-	N-16266-FT110		CHAMBER,CHOKE	ﾁｬﾝﾊﾞ	1	J INC.1-21
-	N-16266-FT200		CHAMBER,CHOKE	ﾁｬﾝﾊﾞ	1	L,M,N,Q,R,S,T INC.1-21
-	N-16266-FT210		CHAMBER,CHOKE	ﾁｬﾝﾊﾞ	1	U INC.1-21
2	N-16061-55K00		FLOAT	ﾌﾛｰﾄ	1	A,B,C,D,E,F,G,J,L,M,N,Q,R,S,T,U
3	N-16101-53L02		VALVE,NEEDLE	ﾊﾞﾙﾌﾞ	1	A,B,C,D,E,F,G,J,L,M,N,Q,R,S,T,U INC.4
4	N-16098-D0100		FILTER	ﾌｨﾙﾀ	1	A,B,C,D,E,F,G,J,L,M,N,Q,R,S,T,U
5	N-16827-85G00		COVER	ｶﾊﾞｰ	1	A,B,C,D,E,F,G,J,L,M,N,Q,R,S,T,U
6	N-16390-50Y00	+	PLATE,STOPPER	ﾌﾟﾚｰﾄ	1	J,U
7	N-16390-01M01	+	PLATE	ﾌﾟﾚｰﾄ	1	J,U
8	N-16267-55K00		PIPE,RUBBER	ﾊﾟｲﾌﾟ	1	A,B,C,D,E,F,G,J,L,M,N,Q,R,S,T,U
9	N-16520-50K00		HOSE,VACUUM	ﾎｰｽ	1	A,B,C,D,E,F,G,J,L,M,N,Q,R,S,T,U
10	N-16520-67G00		HOSE,VACUUM	ﾎｰｽ	1	A,B,C,D,E,F,G,J,L,M,N,Q,R,S,T,U
11	N-16389-55K00	+	COVER,THERMO	ｶﾊﾞｰ	1	J,U
12	N-16199-55K00	+	PISTON,CHOKE	ﾋﾟｽﾄﾝ	1	J,U
13	N-16391-FF100		ELEMENT	ｴﾚﾒﾝﾄ	1	A,B,C,D,E,F,G,L,M,N,Q,R,S,T INC.16,20
-	N-16391-55K00		ELEMENT	ｴﾚﾒﾝﾄ	1	J,U INC.16,20
14	N-16392-W7000	+	STOPPER	ｽﾄｯﾊﾟ	2	J,U
15	N-16394-W7001	+	PTC	PTC	2	J,U
16	N-16393-FF100		PUMP,WAX	ﾎﾟﾝﾌﾟ	2	C,D,E,F,G,L,M,N,Q,R,S,T
-	N-16393-50Y00		PUMP,WAX	ﾎﾟﾝﾌﾟ	2	J,U
17	N-16396-55K00	+	HARNESS,PTC	ﾊｰﾈｽ	1	J,U
18	N-16217-50K00		COLLAR	ｶﾗｰ	1	A,B,C,D,E,F,G,J,L,M,N,Q,R,S,T,U

FIG. 10 CARBURETOR
キャブレタ

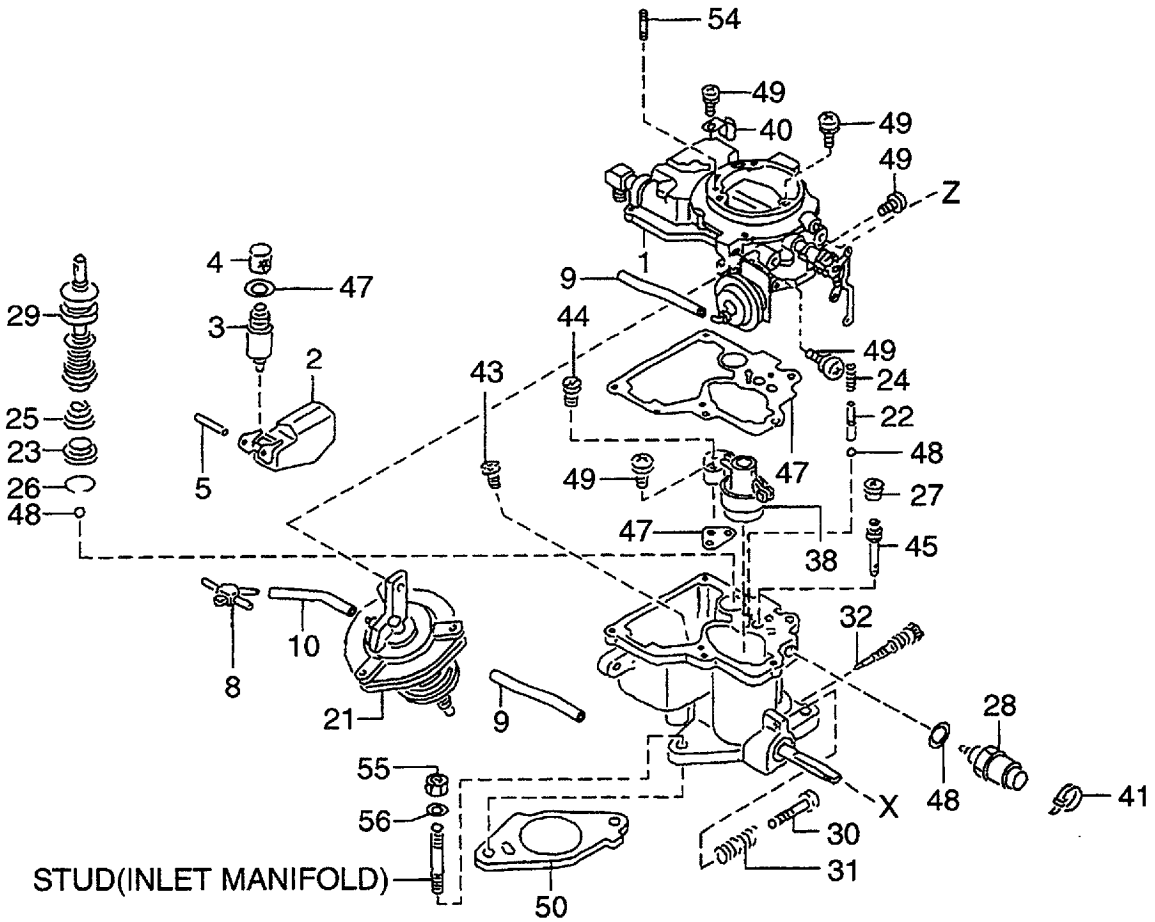

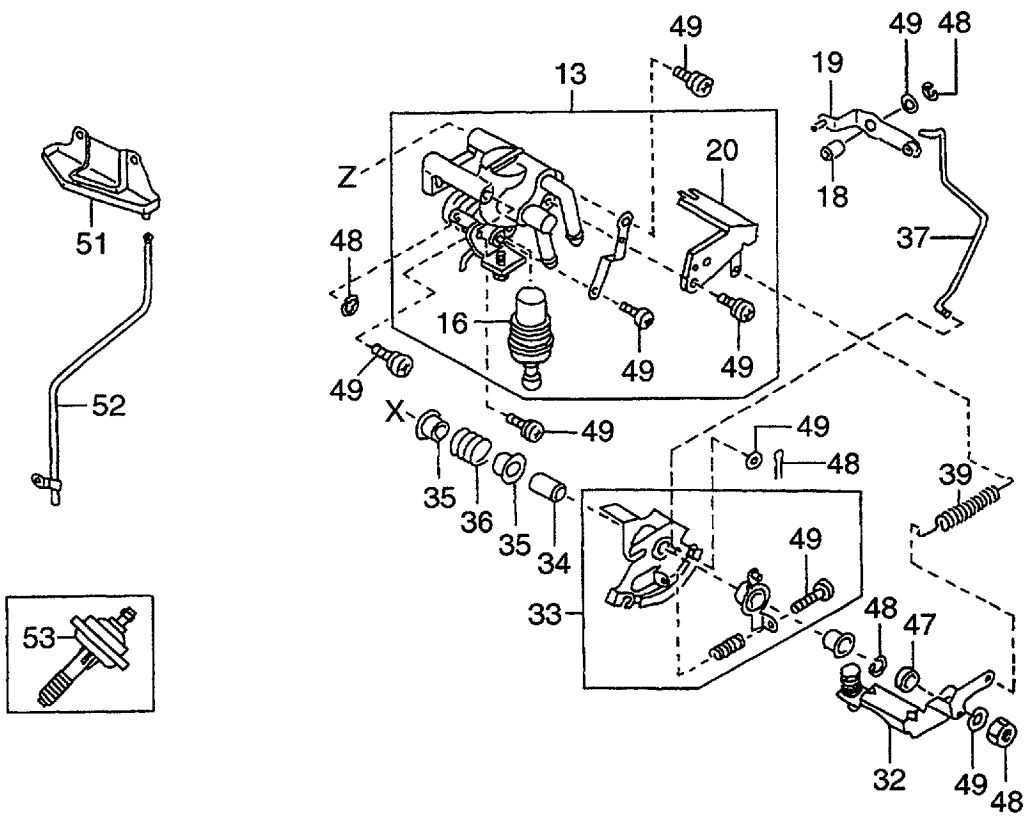

A: H15RMT000 E: H20RMT102 J: H20AT110 N: H25RMT201W S: H25RMT262
B: H15RAT000 F: H20RAT102 K: H20AT120 P: H25RAT204 T: H25RAT262
C: H20RMT100 G: H20RMT101W L: H25RMT200 Q: H25RAT260 U: H25AT210
D: H20RAT100 H: H20RAT104 M: H25RAT200 R: H25RMT261W W: H25AT220

FIG. 10

Item No. 見出番号	Part No. 部品番号	Mark 記号	Description 部品名称		Req'd 個数	Remarks : serial No. 備考：実施号車
19	N-16302-K9200		LEVER,PUMP	ﾚﾊﾞｰ	1	A,B
-	N-16302-55K00		LEVER,PUMP	ﾚﾊﾞｰ	1	C,D,E,F,G,J,L,M,N,Q,R,S,T,U
20	N-16165-55K00		BRACKET	ﾌﾞﾗｹｯﾄ	1	A,B,C,D,E,F,G,J,L,M,N,Q,R,S,T,U
21	N-16313-K9200		CHAMBER,DIAPHRAM	ﾁｬﾝﾊﾞ	1	A,B
-	N-16313-FT100		CHAMBER,DIAPHRAM	ﾁｬﾝﾊﾞ	1	C,D,E,F,G
-	N-16313-FT110		CHAMBER,DIAPHRAM	ﾁｬﾝﾊﾞ	1	J
-	N-16313-FT200		CHAMBER,DIAPHRAM	ﾁｬﾝﾊﾞ	1	L,M,N,Q,R,S,T
-	N-16313-FT210		CHAMBER,DIAPHRAM	ﾁｬﾝﾊﾞ	1	U
22	N-16071-01M00		WEIGHT	ｳｴｲﾄ	1	A,B,C,D,E,F,G,J,L,M,N,Q,R,S,T,U
23	N-16245-11200		STRAINER	ｽﾄﾚｰﾅ	1	A,B,C,D,E,F,G,J,L,M,N,Q,R,S,T,U
24	N-16069-B8500		SPRING	ｽﾌﾟﾘﾝｸﾞ	1	A,B,C,D,E,F,G,J,L,M,N,Q,R,S,T,U
25	N-16148-50Y00		SPRING,RETURN	ｽﾌﾟﾘﾝｸﾞ	1	A,B,C,D,E,F,G,J,L,M,N,Q,R,S,T,U
26	N-16156-11200		CLIP	ｸﾘｯﾌﾟ	1	A,B,C,D,E,F,G,J,L,M,N,Q,R,S,T,U
27	N-16286-85G00		VALVE,SOLENOID	ﾊﾞﾙﾌﾞ	1	A,B,C,D,E,F,G,J,L,M,N,Q,R,S,T,U
28	N-16196-55K00		VALVE,SOLENOID	ﾊﾞﾙﾌﾞ	1	A,B,C,D,E,F,G,L,M,N,Q,R,S,T
-	N-16196-5K200		VALVE,SOLENOID	ﾊﾞﾙﾌﾞ	1	J,U
29	N-16151-D0100		PISTON	ﾋﾟｽﾄﾝ	1	A,B,C,D,E,F,G,J,L,M,N,Q,R,S,T,U
30	N-16144-50K00		SCREW,ADJUST	ｽｸﾘｭ	1	A,B,C,D,E,F,G,J,L,M,N,Q,R,S,T,U
-	N-16144-55K00		SCREW,ADJUST	ｽｸﾘｭ	1	A,B,C,D,E,F,G,J,L,M,N,Q,R,S,T,U
31	N-16145-B8500		SPRING	ｽﾌﾟﾘﾝｸﾞ	1	A,B,C,D,E,F,G,J,L,M,N,Q,R,S,T,U
32	N-16249-FF100		LEVER,OPENER	ﾚﾊﾞｰ	1	A,B,C,D,E,F,G,L,M,N,Q,R,S,T
-	N-16249-55K00		LEVER,OPENER	ﾚﾊﾞｰ	1	J,U
33	N-16134-FF100		LEVER,THROTTLE	ﾚﾊﾞｰ	1	A,B,C,D,E,F,G,L,M,N,Q,R,S,T
-	N-16134-5K200		LEVER,THROTTLE	ﾚﾊﾞｰ	1	J,U
34	N-16217-60K00		COLLAR	ｶﾗｰ	1	A,B,C,D,E,F,G,J,L,M,N,Q,R,S,T,U
35	N-16116-60K00		SLEEVE	ｽﾘｰﾌﾞ	2	A,B,C,D,E,F,G,L,M,N,Q,R,S,T
-	N-16116-85G00		SLEEVE	ｽﾘｰﾌﾞ	2	J,U
36	N-16160-55K00		SPRING	ｽﾌﾟﾘﾝｸﾞ	2	A,B,C,D,E,F,G,J,L,M,N,Q,R,S,T,U
37	N-16143-K9200		ROD,PUMP	ﾛｯﾄﾞ	1	A,B
-	N-16143-55K00		ROD,PUMP	ﾛｯﾄﾞ	1	C,D,E,F,G,L,M,N,Q,R,S,T
38	N-16013-55K00		VENTURI	ﾍﾞﾝﾁｭﾘ	1	A,B,C,D,E,F,G,J,L,M,N,Q,R,S,T,U
39	N-16160-85G61		SPRING	ｽﾌﾟﾘﾝｸﾞ	1	A,B,C,D,E,F,G,J,L,M,N,Q,R,S,T,U
40	N-16187-50K00		HOLDER	ﾎﾙﾀﾞ	1	A,B,C,D,E,F,G,J,L,M,N,Q,R,S,T,U

FIG. 10 CARBURETOR
キャブレタ

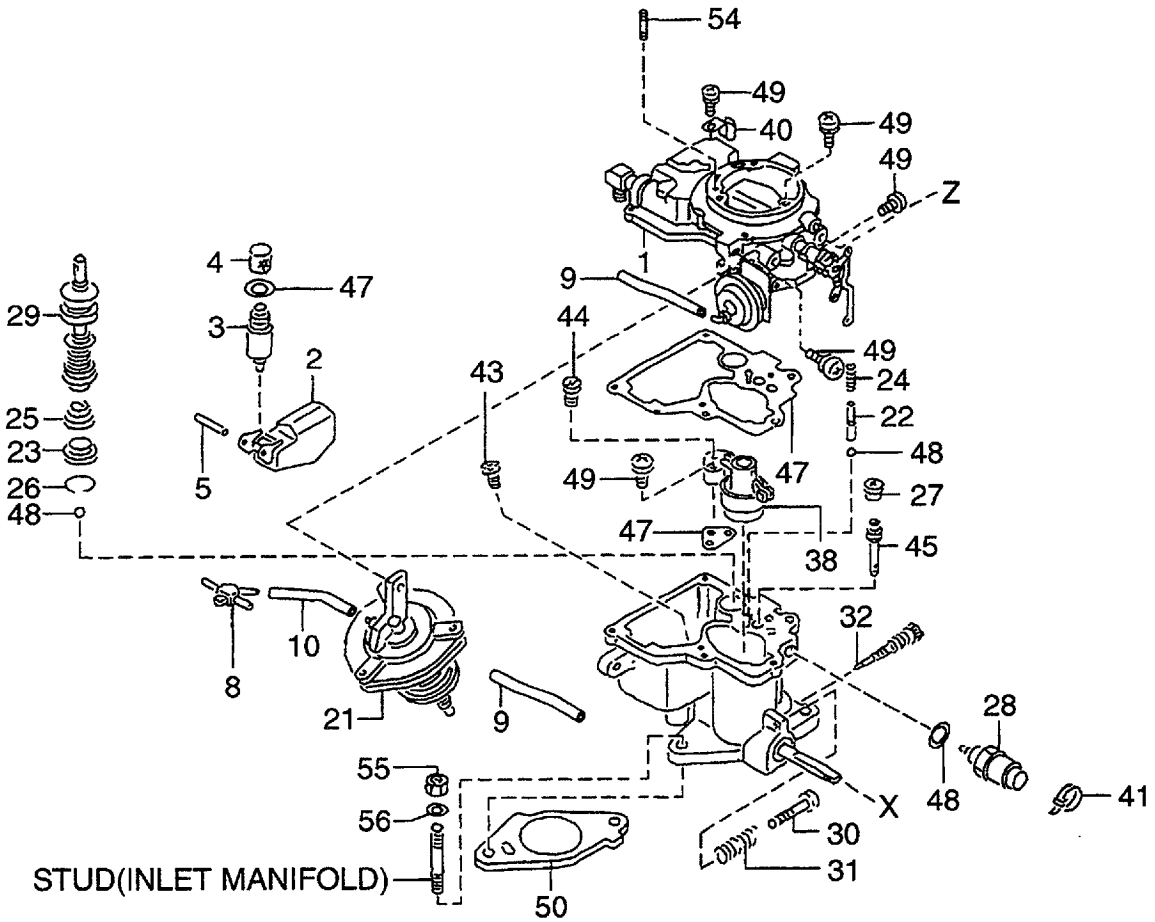

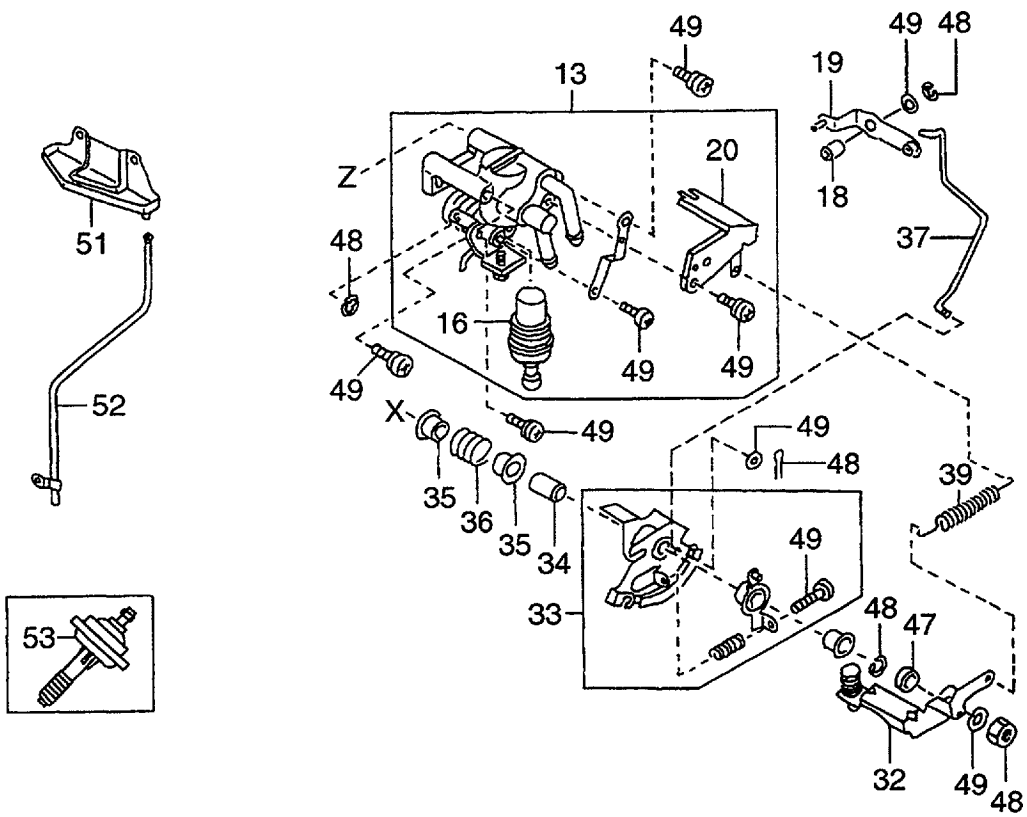

A: H15RMT000 E: H20RMT102 J: H20AT110 N: H25RMT201W S: H25RMT262
B: H15RAT000 F: H20RAT102 K: H20AT120 P: H25RAT204 T: H25RAT262
C: H20RMT100 G: H20RMT101W L: H25RMT200 Q: H25RAT260 U: H25AT210
D: H20RAT100 H: H20RAT104 M: H25RAT200 R: H25RMT261W W: H25AT220

FIG. 10

Item No. 見出番号	Part No. 部品番号	Mark 記号	Description 部品名称		Req'd 個数	Remarks : serial No. 備考：実施号車
41	N-16138-55K00		CLAMP	ｸﾗﾝﾌﾟ	1	A,B,C,D,E,F,G,J,L,M,N,Q,R,S,T,U
42	N-16156-55K00	+	CLAMP	ｸﾗﾝﾌﾟ	1	J,U
43	N-16033-A4500		JET,MAIN	ｼﾞｪｯﾄ	1	A,B
-	N-16033-T8000		JET,MAIN	ｼﾞｪｯﾄ	1	C,D,E,F,G
-	N-16033-T3200		JET,MAIN	ｼﾞｪｯﾄ	1	J
-	N-16033-20J00		JET,MAIN	ｼﾞｪｯﾄ	1	L,M,N,Q,R,S,T
-	N-16033-6K000		JET,MAIN	ｼﾞｪｯﾄ	1	U
44	N-16036-50K00		BLEED,AIR	ﾌﾞﾘｰﾄﾞ	1	C,D,E,F,G,J,L,M,N,Q,R,S,T,U
45	N-16054-26T00		JET,SLOW	ｼﾞｪｯﾄ	1	A,B
-	N-16054-J5070		JET,SLOW	ｼﾞｪｯﾄ	1	C,D,E,F,G,J
-	N-16054-60K00		JET,SLOW	ｼﾞｪｯﾄ	1	L,M,N,Q,R,S,T,U
46	N-16059-D0100	+	JET,POWER	ｼﾞｪｯﾄ	1	J
-	N-16059-D1402	+	JET,POWER	ｼﾞｪｯﾄ	1	U
47	N-16455-K9200		GASKET SET	ｶﾞｽｹｯﾄｾｯﾄ	1	A,B,C,D,E,F,G,L,M,N,Q,R,S,T
-	N-16455-5K200		GASKET SET	ｶﾞｽｹｯﾄｾｯﾄ	1	J,U
48	N-16465-FF100		SCREW&WASHER SET,(A)	ｽｸﾘｭ&ﾜｯｼｬｾｯﾄ	1	A,B,C,D,E,F,G,L,M,N,Q,R,S,T
-	N-16465-5K200		SCREW&WASHER SET,(A)	ｽｸﾘｭ&ﾜｯｼｬｾｯﾄ	1	J,U
49	N-16475-FF100		SCREW&WASHER SET,(B)	ｽｸﾘｭ&ﾜｯｼｬｾｯﾄ	1	A,B,C,D,E,F,G,L,M,N,Q,R,S,T
50	N-16174-50K10		INSULATOR	ｲﾝｼｭﾚｰﾀ	1	A,B,C,D,E,F,G,L,M,N,Q,R,S,T
51	N-14330-50K65		PLATE,HEAT SHIELD	ﾌﾟﾚｰﾄ	1	A,B,C,D,E,F,G,J,L,M,N,Q,R,S,T,U
52	N-16318-50K67		TUBE,DRAIN	ﾁｭｰﾌﾞ	1	A,B,C,D,E,F,G,L,M,N,Q,R,S,T
53	N-16182-20H02		DASHPOT	ﾀﾞｯｼｭﾎﾟｯﾄ	1	H
-	N-16182-K7800		DASHPOT	ﾀﾞｯｼｭﾎﾟｯﾄ	1	P
54	N-08216-64510		STUD	ｽﾀｯﾄﾞ	2	A,B,C,D,E,F,G,J,L,M,N,Q,R,S,T,U
55	N-08911-2081A		NUT	ﾅｯﾄ	2	A,B,C,D,E,F,G,J,L,M,N,Q,R,S,T,U
56	N-08915-3381A		WASHER	ﾜｯｼｬ	2	A,B,C,D,E,F,G,J,L,M,N,Q,R,S,T,U

FIG. 11 LPG MIXER (FOR K,W)
LPGミキサ

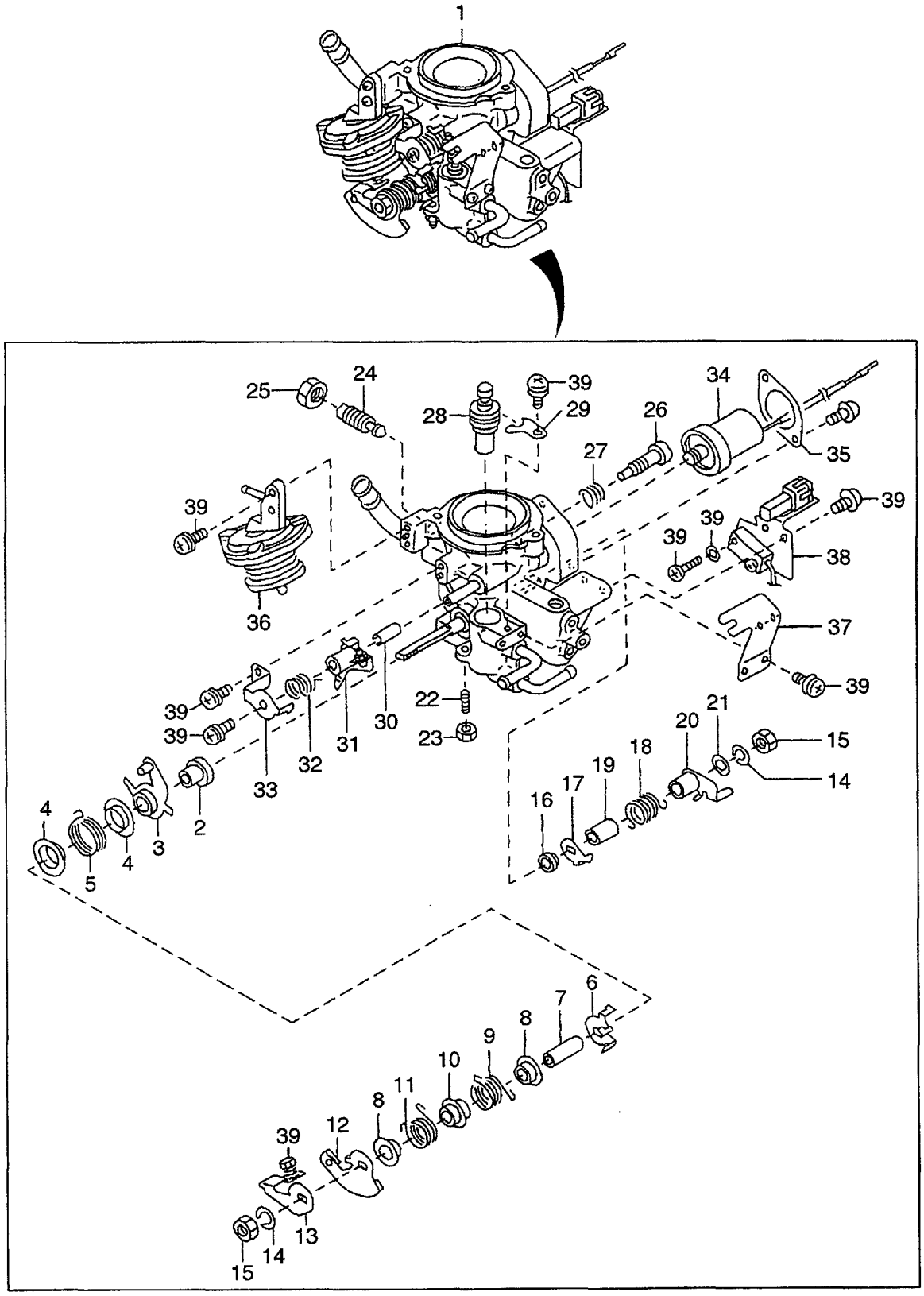

A: H15RMT000 E: H20RMT102 J: H20AT110 N: H25RMT201W S: H25RMT262
B: H15RAT000 F: H20RAT102 K: H20AT120 P: H25RAT204 T: H25RAT262
C: H20RMT100 G: H20RMT101W L: H25RMT200 Q: H25RAT260 U: H25AT210
D: H20RAT100 H: H20RAT104 M: H25RAT200 R: H25RMT261W W: H25AT220

FIG. 11

Item No. 見出番号	Part No. 部品番号	Mark 記号	Description 部品名称		Req'd 個数	Remarks : serial No. 備考：実施号車
1	N-16000-FT120		MIXER,LPG	ﾐｷｻ	1	K
						INC.2-39
-	N-16000-FT220		MIXER,LPG	ﾐｷｻ	1	W
						INC.2-39
2	N-16217-5K300		COLLAR	ｶﾗｰ	1	
3	N-16280-5K300		LEVEL,THROTTLE	ﾚﾊﾞｰ	1	
4	N-16408-5K300		RETAINER,SPRING	ﾘﾃｰﾅ	2	
5	N-16848-5K200		SPRING,RETURN	ｽﾌﾟﾘﾝｸﾞ	1	
6	N-16278-5K300		LEVEL,THROTTLE	ﾚﾊﾞｰ	1	
7	N-16217-5K305		COLLAR	ｶﾗｰ	1	
8	N-16408-5K305		RETAINER,SPRING	ﾘﾃｰﾅ	2	
9	N-16160-5K300		SPRING	ｽﾌﾟﾘﾝｸﾞ	1	
10	N-16408-5K310		RETAINER,SPRING	ﾘﾃｰﾅ	1	
11	N-16160-5K305		SPRING	ｽﾌﾟﾘﾝｸﾞ	1	
12	N-16134-5K300		LEVER,THROTTLE	ﾚﾊﾞｰ	1	
13	N-16249-5K300		LEVER,OPENER	ﾚﾊﾞｰ	1	
14	N-16029-21000		WASHER	ﾜｯｼｬ	2	
15	N-16132-C8410		NUT	ﾅｯﾄ	2	
16	N-16350-07H60		SEAL	ｼｰﾙ	1	
17	N-16161-2T000		HANGER	ﾊﾝｶﾞ	1	
18	N-16160-85G05		SPRING	ｽﾌﾟﾘﾝｸﾞ	1	
19	N-16116-85G00		SLEEVE	ｽﾘｰﾌﾞ	1	
20	N-16135-2T000		IACY	IACY	1	
21	N-16365-52H01		ARM	ｱｰﾑ	1	
22	N-14518-8P305		STOPPER	ｽﾄｯﾊﾟ	1	
23	N-16124-07H60		NUT	ﾅｯﾄ	1	
24	N-16114-0K205		SCREW	ｽｸﾘｭ	1	
25	N-16132-5K300		NUT	ﾅｯﾄ	1	
26	N-16114-5K305		SCREW	ｽｸﾘｭ	1	
27	N-16193-5K300		SPRING	ｽﾌﾟﾘﾝｸﾞ	1	
28	N-16128-VR300		CAM	ｶﾑ	1	
29	N-16023-VR301		STOPPER	ｽﾄｯﾊﾟ	1	
30	N-16368-0K205		SEAT,VALVE	ｼｰﾄ	1	
31	N-16128-5K300		CAM	ｶﾑ	1	
32	N-16378-VR300		SPRING,CAM	ｽﾌﾟﾘﾝｸﾞ	1	
33	N-16139-5K300		STOPPER	ｽﾄｯﾊﾟ	1	
34	N-16197-5K300		SOLENOID	ｿﾚﾉｲﾄﾞ	1	
35	N-16481-5K300		STOPPER	ｽﾄｯﾊﾟ	1	
36	N-16313-5K300		CHAMBER,DIRPHRAM	ﾁｬﾝﾊﾞ	1	K
-	N-16313-7K000		CHAMBER,DIRPHRAM	ﾁｬﾝﾊﾞ	1	W
37	N-16165-5K300		BRACKET	ﾌﾞﾗｹｯﾄ	1	
38	N-16840-5K300		SWITCH,ALTITUDE	ｽｲｯﾁ	1	
39	N-16465-5K300		SCREW&WASHER SET,(A)	ｽｸﾘｭ&ﾜｯｼｬｾｯﾄ	1	

FIG. 12 FUEL PUMP
フューエルポンプ

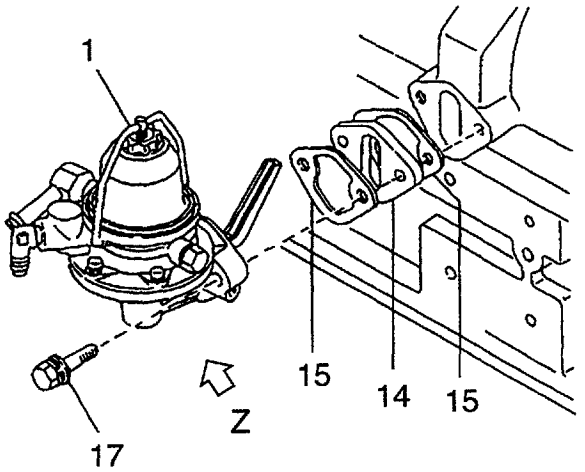

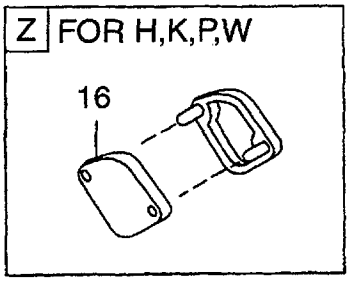

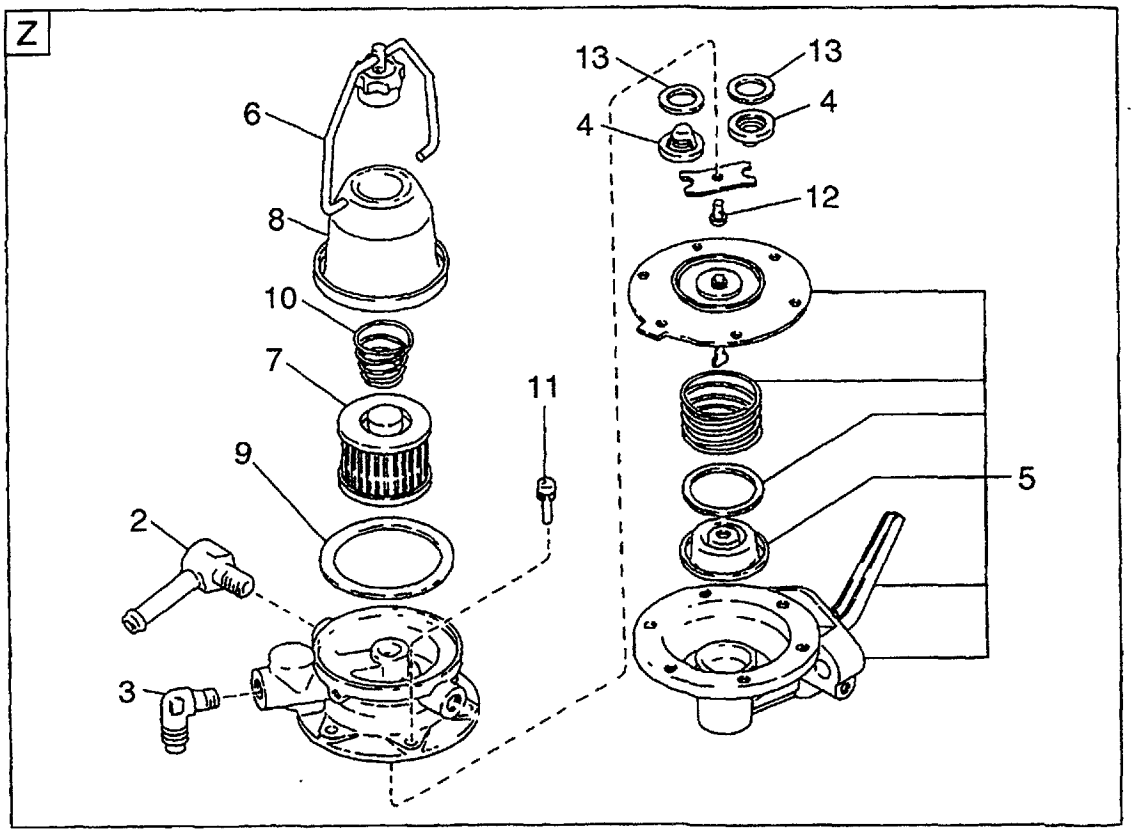

A: H15RMT000 E: H20RMT102 J: H20AT110 N: H25RMT201W S: H25RMT262
B: H15RAT000 F: H20RAT102 K: H20AT120 P: H25RAT204 T: H25RAT262
C: H20RMT100 G: H20RMT101W L: H25RMT200 Q: H25RAT260 U: H25AT210
D: H20RAT100 H: H20RAT104 M: H25RAT200 R: H25RMT261W W: H25AT220

FIG. 12

Item No. 見出番号	Part No. 部品番号	Mark 記号	Description 部品名称		Req'd 個数	Remarks : serial No. 備考：実施号車
1	N-17010-50K00		PUMP,FUEL	ﾎﾟﾝﾌﾟ	1	A,B,C,D,E,F,G,J,L,M,N,Q,R,S,T,U INC.2-13
2	N-17103-05H01		CONNECTOR,OUTLET	ｺﾈｸﾀ	1	A,B,C,D,E,F,G,J,L,M,N,Q,R,S,T,U
3	N-17103-K5001		CONNECTOR,INLET	ｺﾈｸﾀ	1	A,B,C,D,E,F,G,J,L,M,N,Q,R,S,T,U
4	N-17065-13210		VALVE	ﾊﾞﾙﾌﾞ	2	A,B,C,D,E,F,G,J,L,M,N,Q,R,S,T,U
5	N-17013-J0105		BODY	ﾎﾞﾃﾞｰ	1	A,B,C,D,E,F,G,J,L,M,N,Q,R,S,T,U
6	N-16440-35210		BAND	ﾊﾞﾝﾄﾞ	1	A,B,C,D,E,F,G,J,L,M,N,Q,R,S,T,U
7	N-16404-78213		FILTER	ﾌｨﾙﾀ	1	A,B,C,D,E,F,G,J,L,M,N,Q,R,S,T,U
8	N-16402-48200		COVER	ｶﾊﾞｰ	1	A,B,C,D,E,F,G,J,L,M,N,Q,R,S,T,U
9	N-16407-00H01		O RING	Oﾘﾝｸﾞ	1	A,B,C,D,E,F,G,J,L,M,N,Q,R,S,T,U
10	N-16405-10400		SPRING	ｽﾌﾟﾘﾝｸﾞ	1	A,B,C,D,E,F,G,J,L,M,N,Q,R,S,T,U
11	N-17089-M0100		SCREW	ｽｸﾘｭ	6	A,B,C,D,E,F,G,J,L,M,N,Q,R,S,T,U
12	N-17075-M0100		SCREW	ｽｸﾘｭ	1	A,B,C,D,E,F,G,J,L,M,N,Q,R,S,T,U
13	N-17061-50000		GASKET	ｶﾞｽｹｯﾄ	2	A,B,C,D,E,F,G,J,L,M,N,Q,R,S,T,U
14	N-16420-85G00		SPACER	ｽﾍﾟｰｻ	1	A,B,C,D,E,F,G,J,L,M,N,Q,R,S,T,U INC.15
15	N-17099-85G00		GASKET	ｶﾞｽｹｯﾄ	2	
16	N-16420-E0100		COVER,FUEL PUMP	ｶﾊﾞｰ	1	H,K,P,W
17	N-08120-8351E		BOLT	ﾎﾞﾙﾄ	2	A,B,C,D,E,F,G,J,L,M,N,Q,R,S,T,U

FIG. 13 FUEL PIPE (FOR A,B,C,D,E,F,G,J,L,M,N,Q,R,S,T,U)
フューエルパイプ

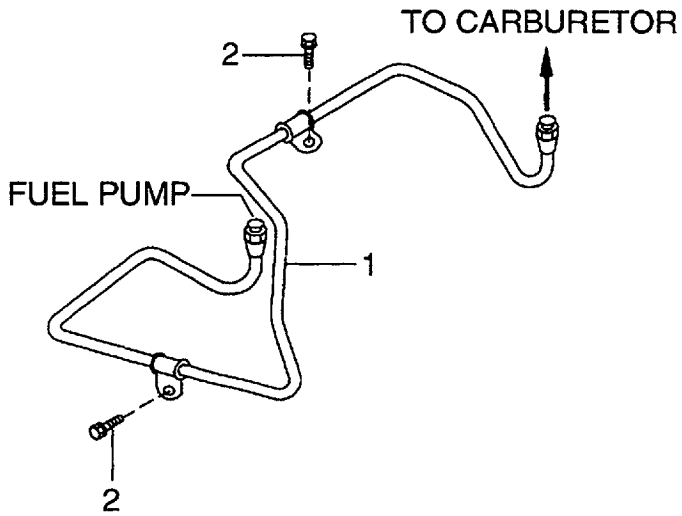

A: H15RMT000 E: H20RMT102 J: H20AT110 N: H25RMT201W S: H25RMT262
B: H15RAT000 F: H20RAT102 K: H20AT120 P: H25RAT204 T: H25RAT262
C: H20RMT100 G: H20RMT101W L: H25RMT200 Q: H25RAT260 U: H25AT210
D: H20RAT100 H: H20RAT104 M: H25RAT200 R: H25RMT261W W: H25AT220

FIG. 13

Item No. 見出番号	Part No. 部品番号	Mark 記号	Description 部品名称	Req'd 個数	Remarks : serial No. 備考：実施号車
1	N-17522-50K00		TUBE,FUEL チューブ	1	A,B,C,D,E,F,G,J,L,M,N,Q,R,S,T,U
2	N-08120-8161F		BOLT ボルト	2	A,B,C,D,E,F,G,J,L,M,N,Q,R,S,T,U

FIG. 14 GOVERNOR
ガバナ

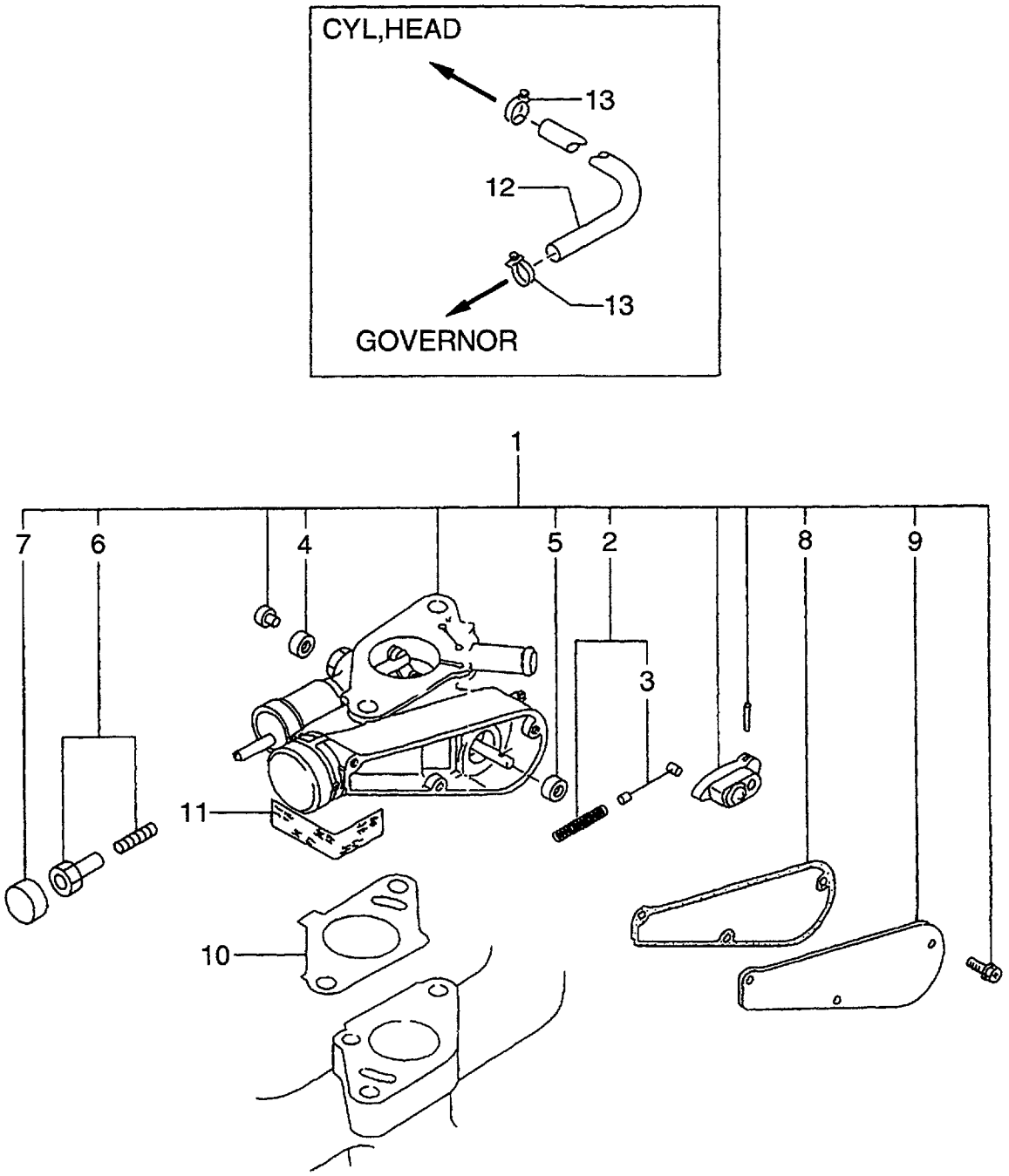

A: H15RMT000 E: H20RMT102 J: H20AT110 N: H25RMT201W S: H25RMT262
B: H15RAT000 F: H20RAT102 K: H20AT120 P: H25RAT204 T: H25RAT262
C: H20RMT100 G: H20RMT101W L: H25RMT200 Q: H25RAT260 U: H25AT210
D: H20RAT100 H: H20RAT104 M: H25RAT200 R: H25RMT261W W: H25AT220

FIG. 14

Item No. 見出番号	Part No. 部品番号	Mark 記号	Description 部品名称		Req'd 個数	Remarks : serial No. 備考：実施号車
1	N-19100-FT000		GOVERNOR	ｶﾞﾊﾞﾅ	1	A,B INC.2-9
-	N-19100-51K66		GOVERNOR	ｶﾞﾊﾞﾅ	1	C,D,E,F,G,H,J INC.2-9
-	N-19100-FT120		GOVERNOR	ｶﾞﾊﾞﾅ	1	K INC.2-9
-	N-19100-K9702		GOVERNOR	ｶﾞﾊﾞﾅ	1	L,M,N,P,U INC.2-9
-	N-19100-K9703		GOVERNOR	ｶﾞﾊﾞﾅ	1	Q,R,S,T INC.2-9
-	N-19100-FT220		GOVERNOR	ｶﾞﾊﾞﾅ	1	W INC.2-9
2	N-19110-60K10		WIRE	ﾜｲﾔ	1	A,B,K,L,M,N,P,Q,R,S,T,U,W INC.3
-	N-19110-50K10		WIRE	ﾜｲﾔ	1	C,D,E,F,G,H,J INC.3
3	N-19110-50K00		WIRE	ﾜｲﾔ	1	
4	N-19217-00H00		BEARING	ﾍﾞｱﾘﾝｸﾞ	1	
5	N-19217-00H20		BEARING	ﾍﾞｱﾘﾝｸﾞ	1	
6	N-19244-50K00		SCREW,ADJUST	ｽｸﾘｭ	1	
7	N-19206-50K01		CAP,HANDLE	ｷｬｯﾌﾟ	1	
8	N-19253-50K02		GASKET	ｶﾞｽｹｯﾄ	1	
9	N-19240-50K00		COVER	ｶﾊﾞｰ	1	
10	N-16174-50K00		GASKET	ｶﾞｽｹｯﾄ	1	
11	N-22235-U7400		SEAL,DIST	ｼｰﾙ	1	
12	N-14056-50K00		HOSE,WATER	ﾎｰｽ	1	A,B,C,D,E,F,G,H,L,M,N,P,Q,R,S,T
13	N-16439-42L00		CLAMP,HOSE	ｸﾗﾝﾌﾟ	5	A,B,C,D,E,F,G,H,L,M,N,P,Q,R,S,T

FIG. 15 IGNITION SYSTEM
イグニッションシステム

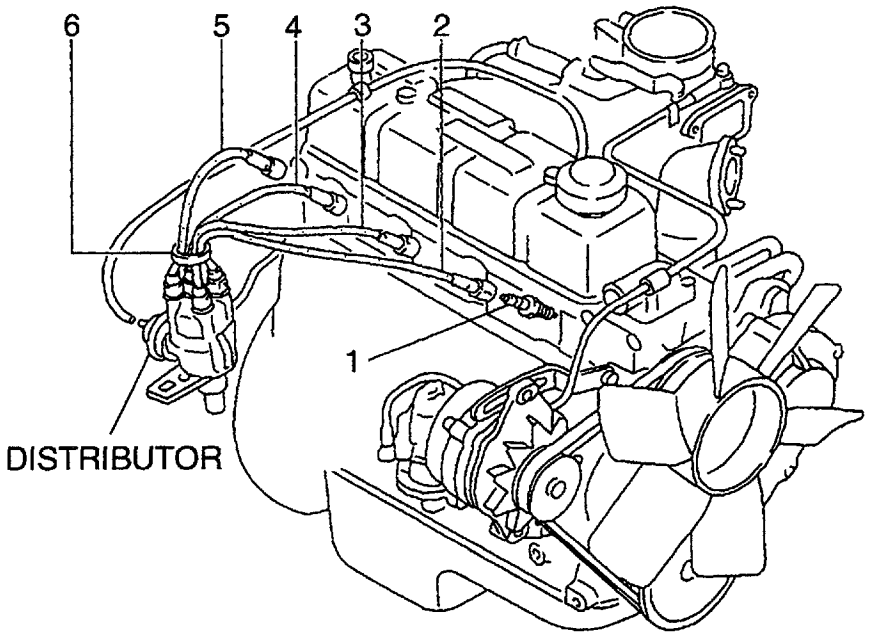

A: H15RMT000 E: H20RMT102 J: H20AT110 N: H25RMT201W S: H25RMT262
B: H15RAT000 F: H20RAT102 K: H20AT120 P: H25RAT204 T: H25RAT262
C: H20RMT100 G: H20RMT101W L: H25RMT200 Q: H25RAT260 U: H25AT210
D: H20RAT100 H: H20RAT104 M: H25RAT200 R: H25RMT261W W: H25AT220

FIG. 15

Item No. 見出番号	Part No. 部品番号	Mark 記号	Description 部品名称		Req'd 個数	Remarks : serial No. 備考：実施号車
1	N-22401-W8914		PLUG,SPARK	ﾌﾟﾗｸﾞ	4	
A	N-22450-50KA0		CABLE ASSY	ｹｰﾌﾞﾙｱｯｾﾝ	1	INC.2-5
2	N-22451-50K00		CABLE,No.1	ｹｰﾌﾞﾙ	1	
3	N-22452-50K00		CABLE,No.2	ｹｰﾌﾞﾙ	1	
4	N-22453-50K00		CABLE,No.3	ｹｰﾌﾞﾙ	1	
5	N-22454-50K00		CABLE,No.4	ｹｰﾌﾞﾙ	1	
6	N-22431-10560		CLAMP	ｸﾗﾝﾌﾟ	1	

FIG. 16 DISTRIBUTOR
ディストリビュータ

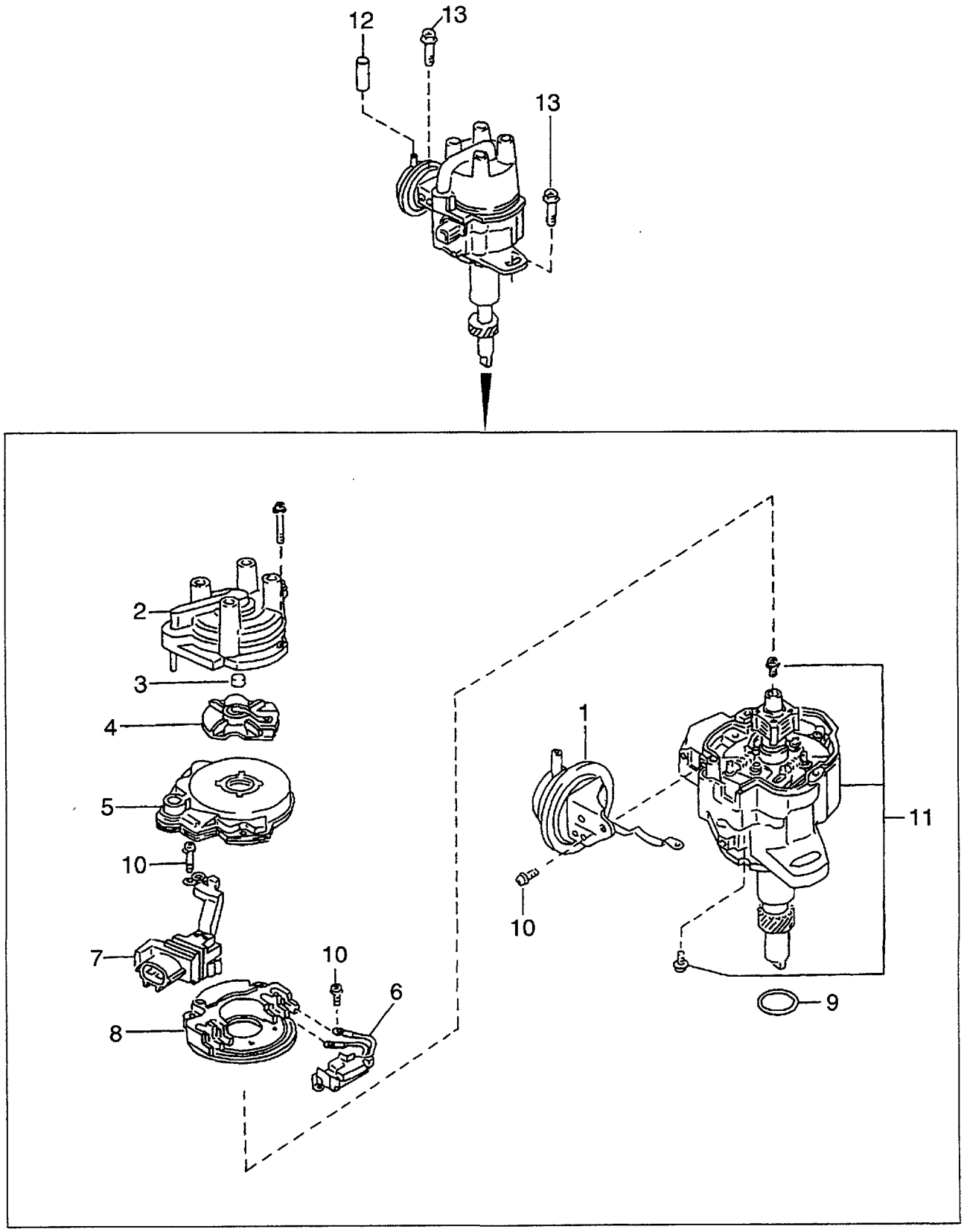

A: H15RMT000 E: H20RMT102 J: H20AT110 N: H25RMT201W S: H25RMT262
B: H15RAT000 F: H20RAT102 K: H20AT120 P: H25RAT204 T: H25RAT262
C: H20RMT100 G: H20RMT101W L: H25RMT200 Q: H25RAT260 U: H25AT210
D: H20RAT100 H: H20RAT104 M: H25RAT200 R: H25RMT261W W: H25AT220

FIG. 16

Item No. 見出番号	Part No. 部品番号	Mark 記号	Description 部品名称		Req'd 個数	Remarks : serial No. 備考：実施号車
A	N-22100-50K15		DISTRIBUTOR ASSY	ﾃﾞｨｽﾄﾘﾋﾞｭｰﾀｱｯｾﾝ	1	A,B,C,D,E,F,G,H,J,K INC.1-11
-	N-22100-60K15		DISTRIBUTOR ASSY	ﾃﾞｨｽﾄﾘﾋﾞｭｰﾀｱｯｾﾝ	1	L,M,N,P,Q,R,S,T,U,W INC.1-11
1	N-22301-50K10		CONTROL,VACUUM	ｺﾝﾄﾛｰﾙ	1	A,B,C,D,E,F,G,H,J,K
-	N-22301-60K10		CONTROL,VACUUM	ｺﾝﾄﾛｰﾙ	1	L,M,N,P,Q,R,S,T,U,W
2	N-22162-55K10		CAP	ｷｬｯﾌﾟ	1	INC.3
3	N-22165-M5610		POINT,CARBON	ﾎﾟｲﾝﾄ	1	
4	N-22157-55K15		ROTOR,HEAD	ﾛｰﾀ	1	
5	N-22125-50Y11		COVER	ｶﾊﾞｰ	1	
6	N-22229-50Y10		PICKUP	ﾋﾟｯｸｱｯﾌﾟ	1	
7	N-22404-55K10		CONNECTOR	ｺﾈｸﾀ	1	
8	N-22020-55K10		IGNITION UNIT	ｲｸﾞﾆｯｼｮﾝﾕﾆｯﾄ	1	
9	N-22131-55K10		O RING	Oﾘﾝｸﾞ	1	
10	N-22750-M0110		SCREW SET	ｽｸﾘｭｾｯﾄ	1	
11	N-22106-50K15		HOUSING	ﾊｳｼﾞﾝｸﾞ	1	A,B,C,D,E,F,G,H,J,K
-	N-22106-60K15		HOUSING	ﾊｳｼﾞﾝｸﾞ	1	L,M,N,P,Q,R,S,T,U,W
12	N-16599-N3600		CAP,CONNECTOR	ｷｬｯﾌﾟ	1	
13	N-08360-8251D		BOLT	ﾎﾞﾙﾄ	2	

FIG. 17 VACUUM CONTROL SYSTEM
バキュームコントロールシステム

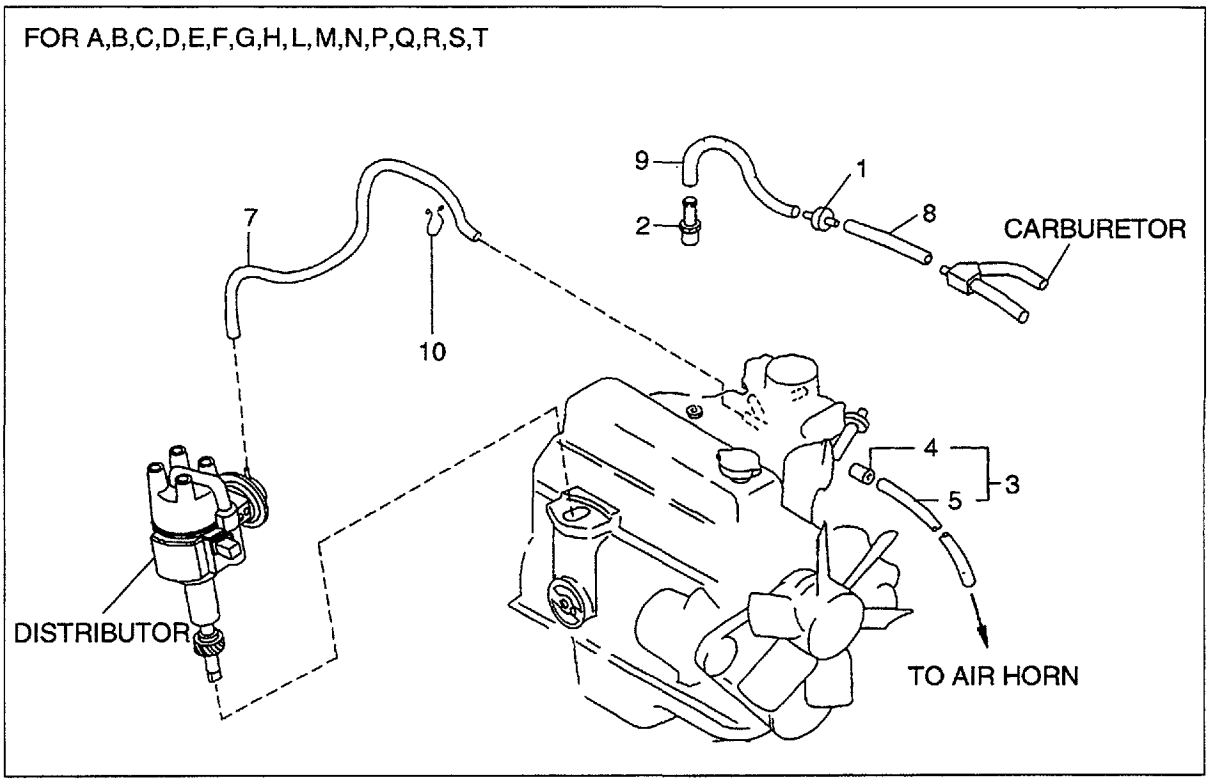

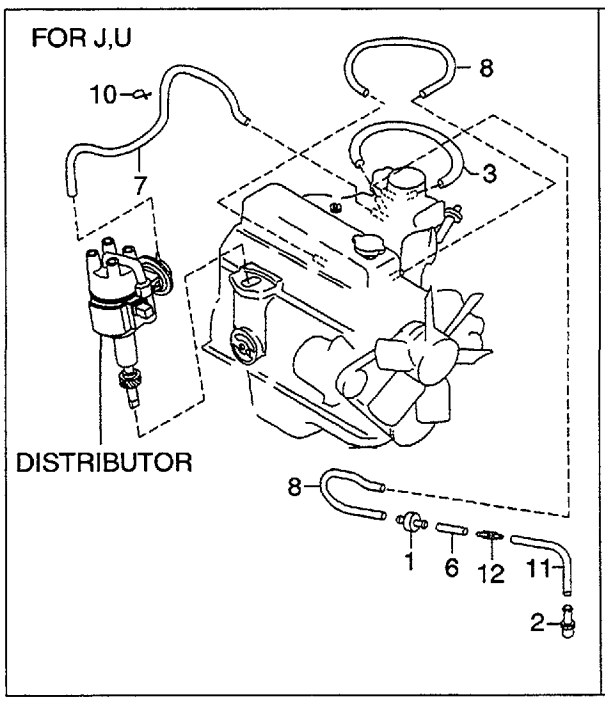

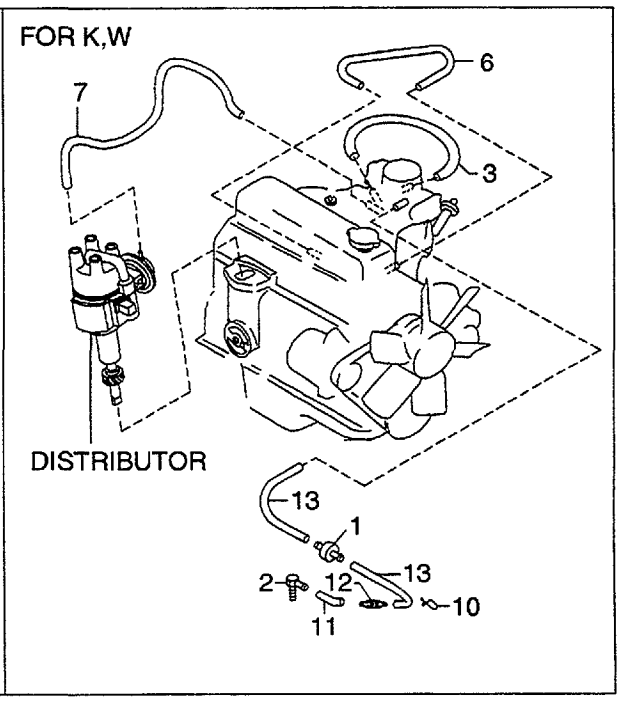

A: H15RMT000 E: H20RMT102 J: H20AT110 N: H25RMT201W S: H25RMT262
B: H15RAT000 F: H20RAT102 K: H20AT120 P: H25RAT204 T: H25RAT262
C: H20RMT100 G: H20RMT101W L: H25RMT200 Q: H25RAT260 U: H25AT210
D: H20RAT100 H: H20RAT104 M: H25RAT200 R: H25RMT261W W: H25AT220

FIG. 17

Item No. 見出番号	Part No. 部品番号	Mark 記号	Description 部品名称		Req'd 個数	Remarks : serial No. 備考：実施号車
1	N-14958-H9810		VALVE,DELAY	ﾊﾞﾙﾌﾞ	1	
2	N-14875-A2600		CONNECTOR	ｺﾈｸﾀ	1	A,B,C,D,E,F,G,H,J,L,M,N,P,Q,R,S,T,U
-	N-14008-A8900		CONNECTOR	ｺﾈｸﾀ	1	K,W
3	N-22318-K9300		HOSE	ﾎｰｽ	1	
4	N-16335-34A00		ORIFICE,No.1	ｵﾘﾌｨｽ	1	
5	N-22319-50K70		HOSE	ﾎｰｽ	1	
6	- - -	#	HOSE	ﾎｰｽ	1	J,K,U,W
7	- - -	#	HOSE	ﾎｰｽ	1	
8	- - -	#	HOSE	ﾎｰｽ	1	
9	- - -	#	HOSE	ﾎｰｽ	1	A,B,C,D,E,F,G,H,L,M,N,P,Q,R,S,T
10	N-01552-00321		CLAMP,HOSE	ｸﾗﾝﾌﾟ	2	A,B,C,D,E,F,G,H,J,L,M,N,P,Q,R,S,T,U
-	N-01552-00191		CLAMP,HOSE	ｸﾗﾝﾌﾟ	1	K,W
11	N-02187-40401		HOSE	ﾎｰｽ	1	J,K,U,W
12	N-14960-W1304		CONNECTOR	ｺﾈｸﾀ	1	J,K,U,W
13	N-02187-41001		HOSE	ﾎｰｽ	1	K,W

FIG. 18 ALTERNATOR (FITTING PARTS)
オルタネータ(フィッティングパーツ)

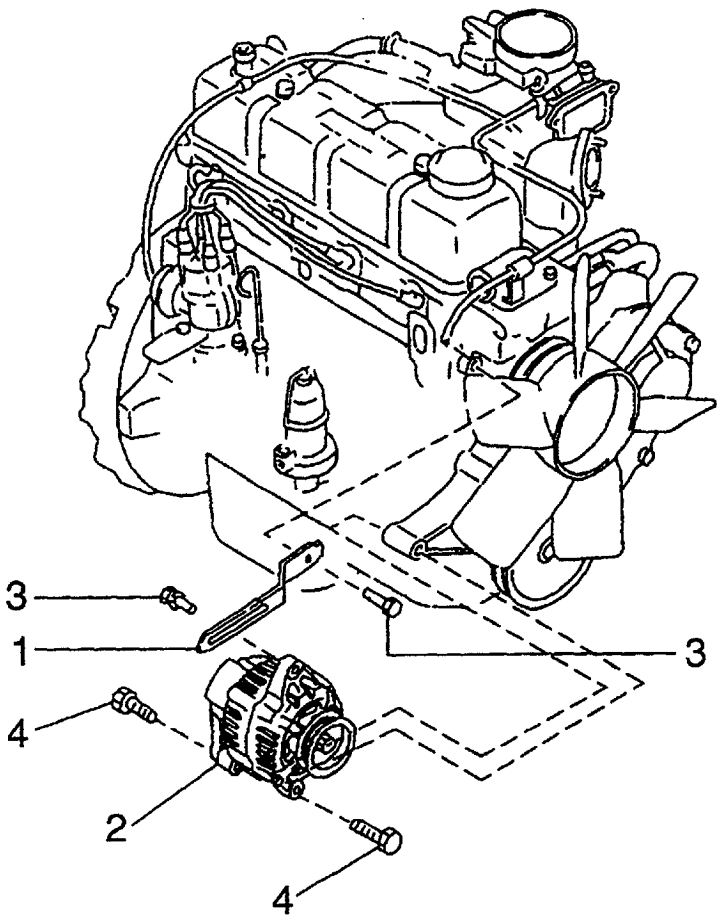

A: H15RMT000 E: H20RMT102 J: H20AT110 N: H25RMT201W S: H25RMT262
B: H15RAT000 F: H20RAT102 K: H20AT120 P: H25RAT204 T: H25RAT262
C: H20RMT100 G: H20RMT101W L: H25RMT200 Q: H25RAT260 U: H25AT210
D: H20RAT100 H: H20RAT104 M: H25RAT200 R: H25RMT261W W: H25AT220

FIG. 18

Item No. 見出番号	Part No. 部品番号	Mark 記号	Description 部品名称		Req'd 個数	Remarks : serial No. 備考：実施号車
1	N-11715-50K00		BAR,ADJUST	ﾊﾞｰ	1	
2	N-23100-FF110		ALTERNATOR	ｵﾙﾀﾈｰﾀ	1	SEE FIG.19
3	N-08120-8201F		BOLT	ﾎﾞﾙﾄ	2	
4	N-08120-8251F		BOLT	ﾎﾞﾙﾄ	2	

FIG. 19 ALTERNATOR (INNER PARTS)
オルタネータ(インナパーツ)

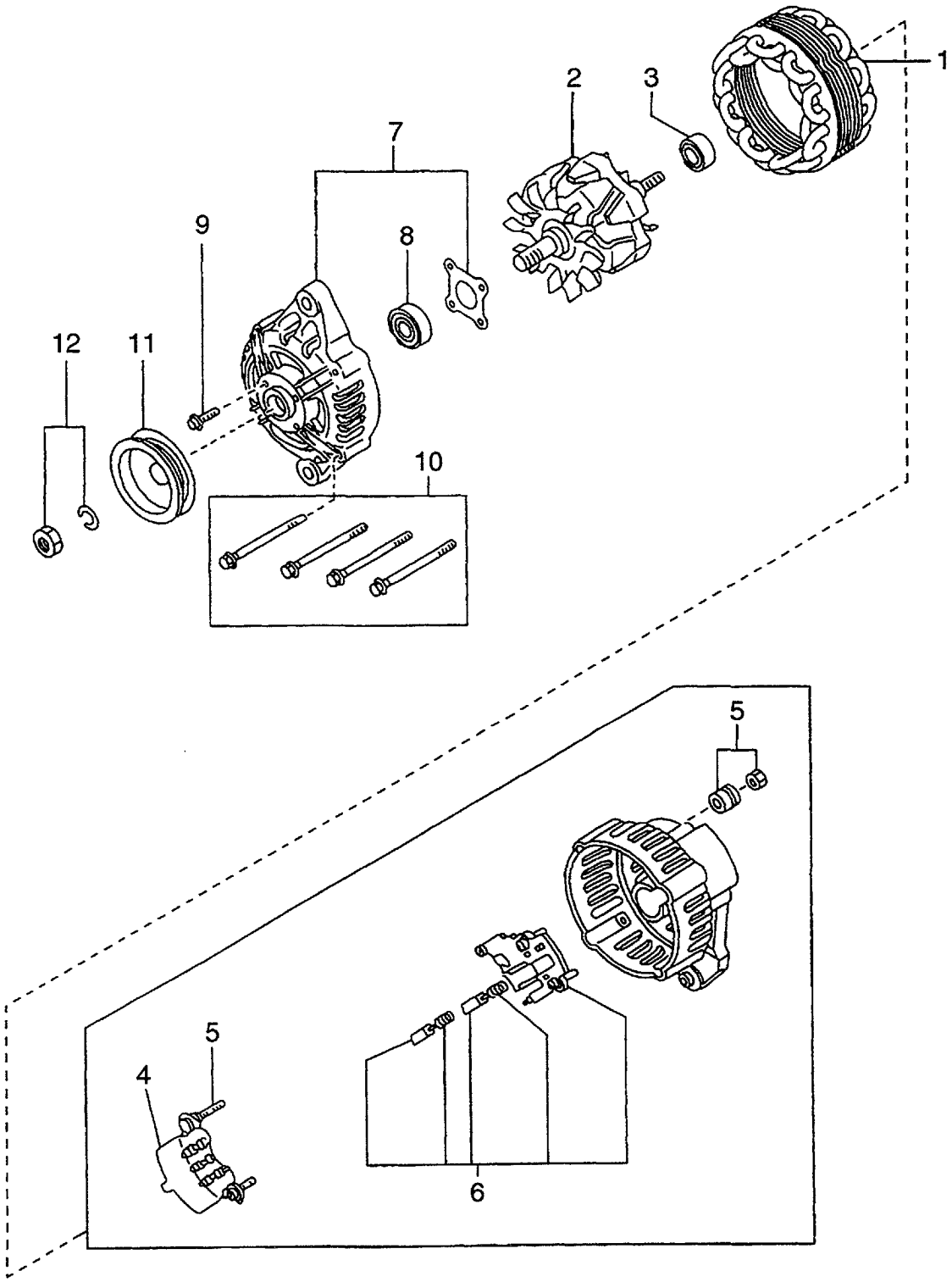

A: H15RMT000 E: H20RMT102 J: H20AT110 N: H25RMT201W S: H25RMT262
B: H15RAT000 F: H20RAT102 K: H20AT120 P: H25RAT204 T: H25RAT262
C: H20RMT100 G: H20RMT101W L: H25RMT200 Q: H25RAT260 U: H25AT210
D: H20RAT100 H: H20RAT104 M: H25RAT200 R: H25RMT261W W: H25AT220

FIG. 19

Item No. 見出番号	Part No. 部品番号	Mark 記号	Description 部品名称		Req'd 個数	Remarks : serial No. 備考：実施号車
A1	N-23100-FF110		ALTERNATOR ASSY	ｵﾙﾀﾈｰﾀｱｯｾﾝ	1	INC.1-12
1	N-23102-50K15		STATOR	ｽﾃｰﾀ	1	
2	N-23108-50K15		ROTOR	ﾛｰﾀ	1	INC.3
3	N-23120-30R10		BEARING	ﾍﾞｱﾘﾝｸﾞ	1	
A2	N-23127-FF110		REAR COVER ASSY	ﾘﾔｰｶﾊﾞｰｱｯｾﾝ	1	INC.4-6
4	N-23124-FF110		RECTIFIRE	ﾚｸﾃｨﾌｧｲｱ	1	
5	N-23156-0B000		NUT SET	ﾅｯﾄｾｯﾄ	1	
6	N-23215-3S416		REGURATOR	ﾚｷﾞｭﾚｰﾀ	1	
7	N-23118-47N10		COVER,FRONT	ｶﾊﾞｰ	1	INC.8,9
8	N-23120-22J20		BEARING	ﾍﾞｱﾘﾝｸﾞ	1	
9	N-23115-47N10		SCREW	ｽｸﾘｭ	1	
10	N-23131-20P10		BOLT,THROUGH	ﾎﾞﾙﾄ	1	
11	N-23150-47N10		PULLEY	ﾌﾟｰﾘ	1	
12	N-23153-70T12		NUT	ﾅｯﾄ	1	

FIG. 20 STARTER (FOR A,B,C,D,E,F,H,J,K)
スタータ

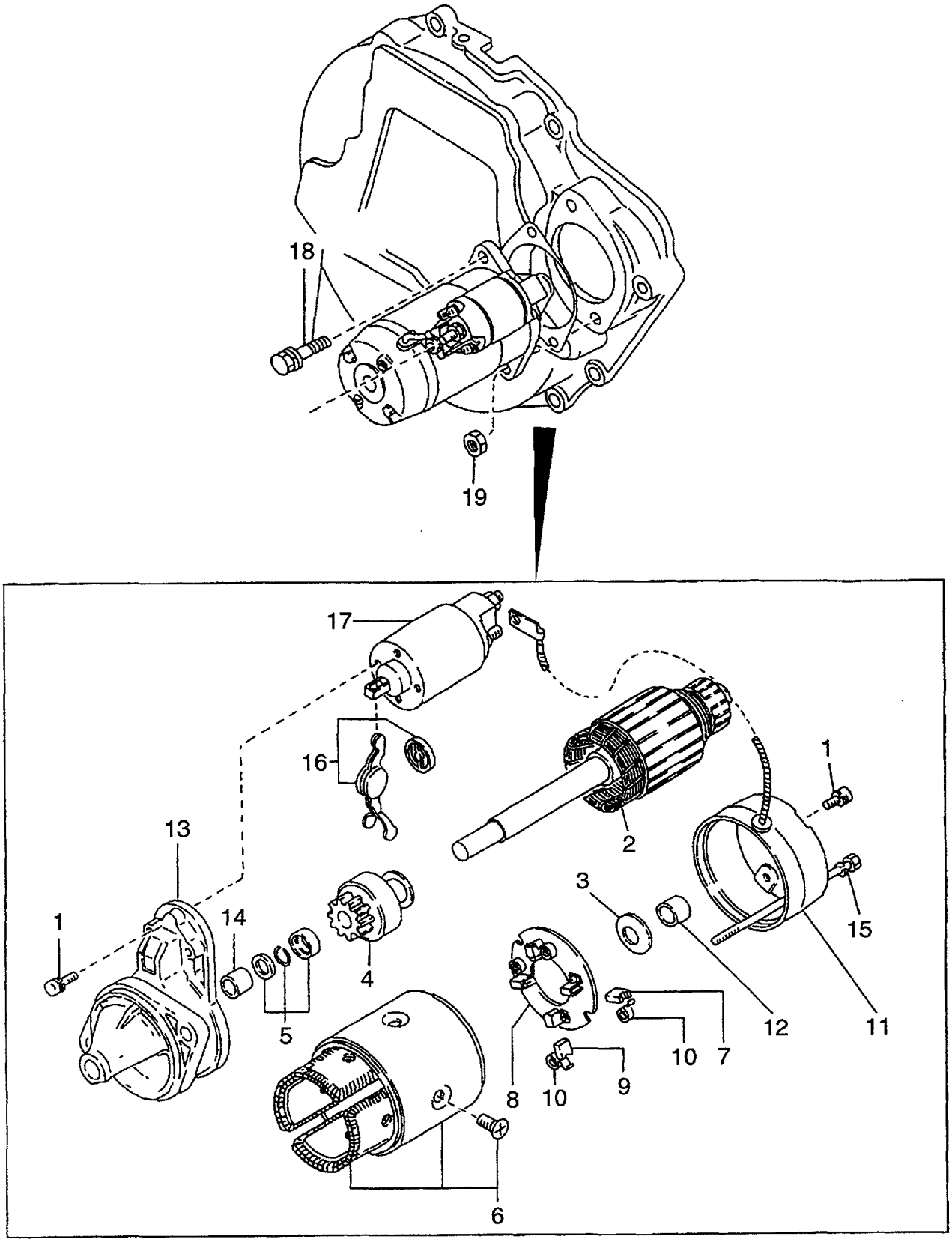

A: H15RMT000 E: H20RMT102 J: H20AT110 N: H25RMT201W S: H25RMT262
B: H15RAT000 F: H20RAT102 K: H20AT120 P: H25RAT204 T: H25RAT262
C: H20RMT100 G: H20RMT101W L: H25RMT200 Q: H25RAT260 U: H25AT210
D: H20RAT100 H: H20RAT104 M: H25RAT200 R: H25RMT261W W: H25AT220

FIG. 20

Item No. 見出番号	Part No. 部品番号	Mark 記号	Description 部品名称		Req'd 個数	Remarks : serial No. 備考：実施号車
A	N-23300-00H10		STARTER MOTOR ASSY	ｽﾀｰﾀﾓｰﾀｱｯｾﾝ	1	A,B,C,D,E,F,H,J,K
						INC.1-17
1	N-23480-M0110		SCREW	ｽｸﾘｭ	1	A,B,C,D,E,F,H,J,K
2	N-23310-42L10		ARMATURE	ｱｰﾏﾁｭｱ	1	A,B,C,D,E,F,H,J,K
3	N-23460-M8011		WASHER	ﾜｯｼｬ	1	A,B,C,D,E,F,H,J,K
4	N-23354-42L10		CLUTCH	ｸﾗｯﾁ	1	A,B,C,D,E,F,H,J,K
5	N-23465-42L10		STOPPER SET	ｽﾄｯﾊﾟｾｯﾄ	1	A,B,C,D,E,F,H,J,K
6	N-23302-T5000		YOKE	ﾖｰｸ	1	A,B,C,D,E,F,H,J,K
						INC.7
7	N-23380-M8310		BRUSH,PLUS	ﾌﾞﾗｼ	2	A,B,C,D,E,F,H,J,K
8	N-23378-M8011		HOLDER,BRUSH	ﾎﾙﾀﾞ	1	A,B,C,D,E,F,H,J,K
						INC.9,10
9	N-23380-M8311		BRUSH,MINUS	ﾌﾞﾗｼ	1	A,B,C,D,E,F,H,J,K
10	N-23333-M1510		SPRING,BRUSH	ｽﾌﾟﾘﾝｸﾞ	3	A,B,C,D,E,F,H,J,K
11	N-23337-42L10		COVER,REAR	ｶﾊﾞｰ	1	A,B,C,D,E,F,H,J,K
						INC.12
12	N-23338-M8011		METAL	ﾒﾀﾙ	1	A,B,C,D,E,F,H,J,K
13	N-23318-00H10		CASE,GEAR	ｹｰｽ	1	A,B,C,D,E,F,H,J,K
						INC.14
14	N-23319-M8011		METAL	ﾒﾀﾙ	1	A,B,C,D,E,F,H,J,K
15	N-23340-M8010		BOLT,THROUGH	ﾎﾞﾙﾄ	2	A,B,C,D,E,F,H,J,K
16	N-23322-42L10		LEVER,SHIFT	ﾚﾊﾞｰ	1	A,B,C,D,E,F,H,J,K
17	N-23343-00H10		SWITCH,MAGNETIC	ｽｲｯﾁ	1	A,B,C,D,E,F,H,J,K
18	N-08121-0351F		BOLT	ﾎﾞﾙﾄ	2	A,B,C,D,E,F,H,J,K
19	N-08911-1401G		NUT	ﾅｯﾄ	2	A,B,C,D,E,F,H,J,K

FIG. 21 STARTER (FOR L,M,P,Q,S,T,U,W)
スタータ

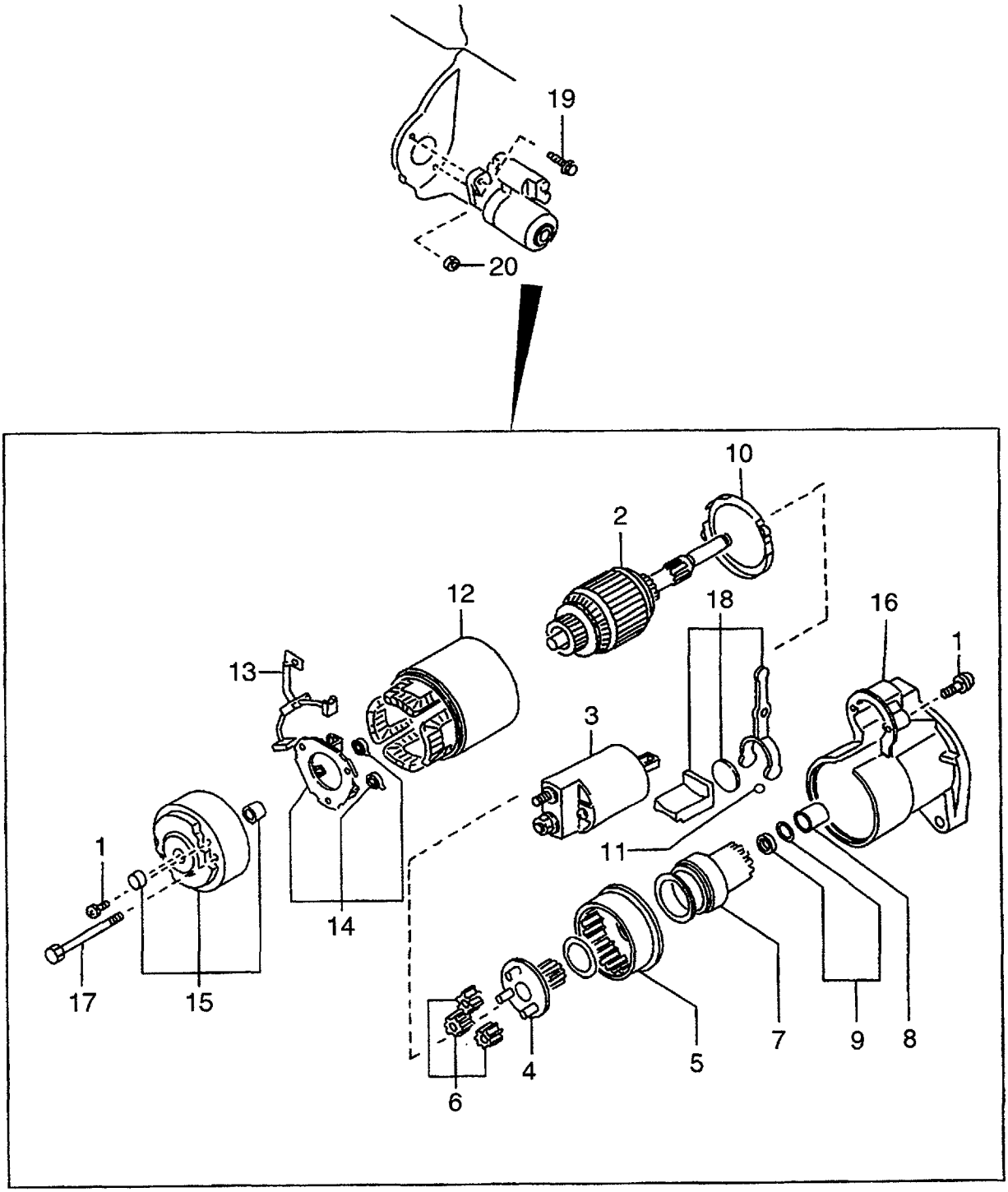

A: H15RMT000 E: H20RMT102 J: H20AT110 N: H25RMT201W S: H25RMT262
B: H15RAT000 F: H20RAT102 K: H20AT120 P: H25RAT204 T: H25RAT262
C: H20RMT100 G: H20RMT101W L: H25RMT200 Q: H25RAT260 U: H25AT210
D: H20RAT100 H: H20RAT104 M: H25RAT200 R: H25RMT261W W: H25AT220

FIG. 21

Item No. 見出番号	Part No. 部品番号	Mark 記号	Description 部品名称		Req'd 個数	Remarks : serial No. 備考：実施号車
A1	N-23300-K9160		STARTER MOTOR ASSY	ｽﾀｰﾀﾓｰﾀｱｯｾﾝ	1	L,M,P,Q,S,T,U,W
						INC.1-18
1	N-23480-M0110		SCREW SET	ｽｸﾘｭｾｯﾄ	1	L,M,P,Q,S,T,U,W
2	N-23310-01N11		ARMATURE	ｱｰﾏﾁｭｱ	1	L,M,P,Q,S,T,U,W
3	N-23343-00H11		SWITCH,MAGNETIC	ｽｲｯﾁ	1	L,M,P,Q,S,T,U,W
A2	N-23312-K9160		PINION ASSY	ﾋﾟﾆｵﾝｱｯｾﾝ	1	L,M,P,Q,S,T,U,W
						INC.4-9
4	N-23312-W9811		SHAFT,PINION	ｼｬﾌﾄ	1	L,M,P,Q,S,T,U,W
5	N-23360-30R12		GEAR,INTERNAL	ｷﾞﾔｰ	1	L,M,P,Q,S,T,U,W
6	N-23361-42L70		GEAR	ｷﾞﾔｰ	3	L,M,P,Q,S,T,U,W
7	N-23354-K9160		CLUTCH	ｸﾗｯﾁ	1	L,M,P,Q,S,T,U,W
8	N-23316-86G10		CAP	ｷｬｯﾌﾟ	1	L,M,P,Q,S,T,U,W
9	N-23465-W9810		STOPPER	ｽﾄｯﾊﾟ	1	L,M,P,Q,S,T,U,W
10	N-23385-42L70		PACKING	ﾊﾟｯｷﾝｸﾞ	1	L,M,P,Q,S,T,U,W
11	N-23325-42L70		BALL	ﾎﾞｰﾙ	1	L,M,P,Q,S,T,U,W
12	N-23302-77A10		YOKE	ﾖｰｸ	1	L,M,P,Q,S,T,U,W
13	N-23380-K9160		BRUSH,PLUS	ﾌﾞﾗｼ	1	L,M,P,Q,S,T,U,W
14	N-23378-42L70		HOLDER,BRUSH	ﾎﾙﾀﾞ	1	L,M,P,Q,S,T,U,W
15	N-23337-01N10		COVER,REAR	ｶﾊﾞｰ	1	L,M,P,Q,S,T,U,W
16	N-23318-K9160		CASE,GEAR	ｹｰｽ	1	L,M,P,Q,S,T,U,W
17	N-23340-20P10		BOLT,THROUGH	ﾎﾞﾙﾄ	2	L,M,P,Q,S,T,U,W
18	N-23322-42L70		LEVER,SHIFT	ﾚﾊﾞｰ	1	L,M,P,Q,S,T,U,W
19	N-08121-0351F		BOLT	ﾎﾞﾙﾄ	2	L,M,P,Q,S,T,U,W
20	N-08911-1401G		NUT	ﾅｯﾄ	2	L,M,P,Q,S,T,U,W

FIG. 22 STARTER (FOR G,N,R)
スタータ

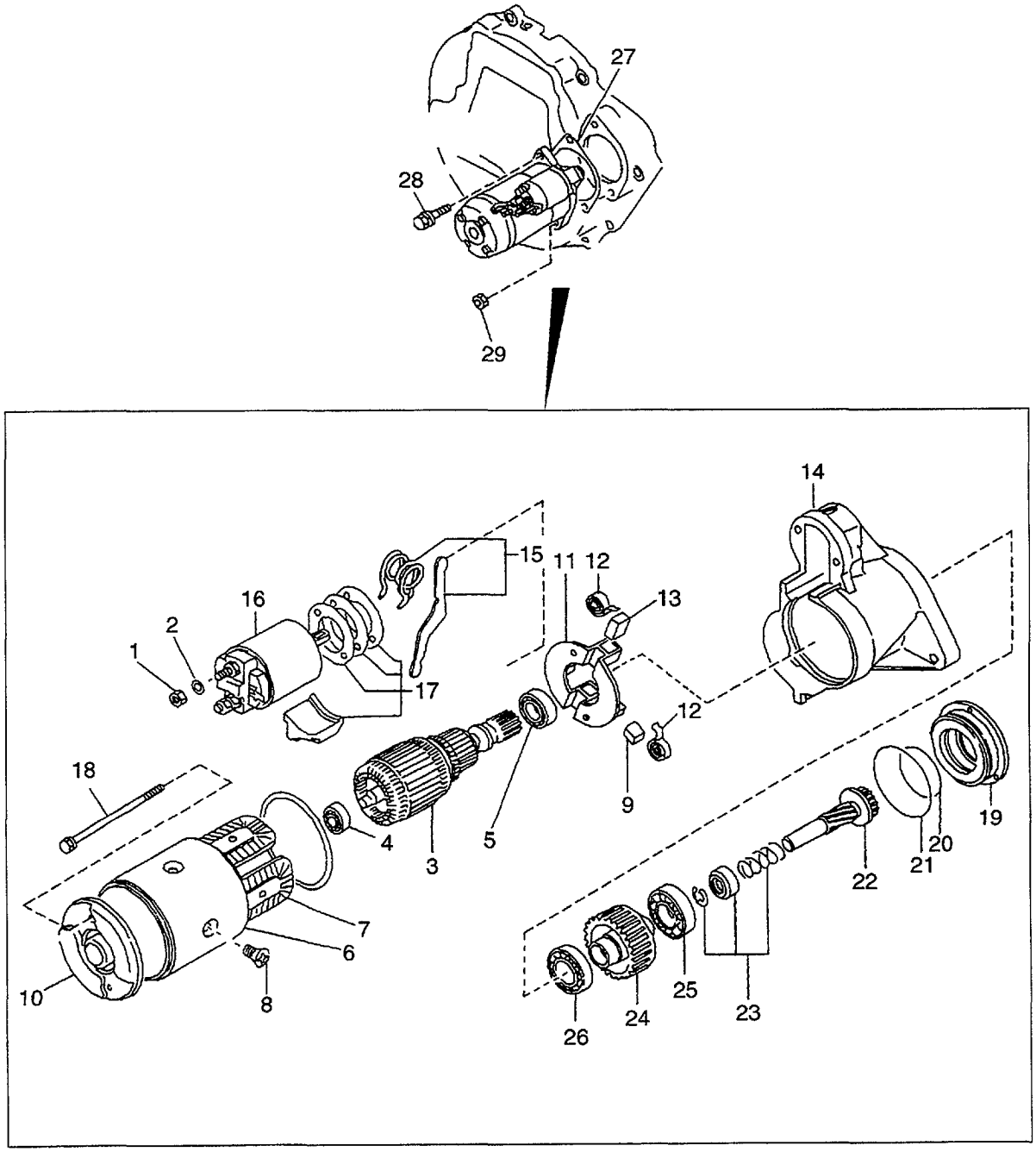

A: H15RMT000 E: H20RMT102 J: H20AT110 N: H25RMT201W S: H25RMT262
B: H15RAT000 F: H20RAT102 K: H20AT120 P: H25RAT204 T: H25RAT262
C: H20RMT100 G: H20RMT101W L: H25RMT200 Q: H25RAT260 U: H25AT210
D: H20RAT100 H: H20RAT104 M: H25RAT200 R: H25RMT261W W: H25AT220

FIG. 22

Item No. 見出番号	Part No. 部品番号	Mark 記号	Description 部品名称		Req'd 個数	Remarks : serial No. 備考：実施号車
A1	N-23300-L1123		STARTER MOTOR ASSY	ｽﾀｰﾀﾓｰﾀｱｯｾﾝ	1	G,N,R
						INC.1-26
1	N-08911-3081A		NUT	ﾅｯﾄ	2	G,N,R
2	N-08915-13810		WASHER	ﾜｯｼｬ	2	G,N,R
3	N-23310-V5300		ARMATURE	ｱｰﾏﾁｭｱ	1	G,N,R
						INC.4,5
4	N-23319-M4900		BEARING	ﾍﾞｱﾘﾝｸﾞ	1	G,N,R
5	N-23338-M4900		BEARING	ﾍﾞｱﾘﾝｸﾞ	1	G,N,R
6	N-23302-L1122		YOKE	ﾖｰｸ	1	G,N,R
						INC.7-9
7	N-23306-W1700		COIL,FIELD	ｺｲﾙ	1	G,N,R
8	N-23305-09500		SCREW	ｽｸﾘｭ	4	G,N,R
9	N-23380-M4900		BRUSH,(+)	ﾌﾞﾗｼ	2	G,N,R
10	N-23337-M4901		COVER,REAR	ｶﾊﾞｰ	1	G,N,R
11	N-23378-05E00		HOLDER,BRUSH	ﾎﾙﾀﾞ	1	G,N,R
						INC.12,13
12	N-23333-M4901		SPRING,BRUSH	ｽﾌﾟﾘﾝｸﾞ	4	G,N,R
13	N-23379-M4900		BRUSH,(-)	ﾌﾞﾗｼ	2	G,N,R
14	N-23312-L1123		CASE,GEAR	ｹｰｽ	1	G,N,R
15	N-23322-H9100		LEVER,SHIFT	ﾚﾊﾞｰ	1	G,N,R
16	N-23343-L1122		SWITCH,MAGNETIC	ｽｲｯﾁ	1	G,N,R
17	N-23470-D0300		COVER,DUST	ｶﾊﾞｰ	1	G,N,R
18	N-23340-N5900		BOLT,THROUGH	ﾎﾞﾙﾄ	1	G,N,R
19	N-23359-L1122		RETAINER,BEARING	ﾘﾃｰﾅ	1	G,N,R
20	N-23397-L1122		O RING	Oﾘﾝｸﾞ	1	G,N,R
21	N-23398-L1122		O RING	Oﾘﾝｸﾞ	1	G,N,R
A2	N-23312-L1122		PINION ASSY	ﾋﾟﾆｵﾝｱｯｾﾝ	1	G,N,R
						INC.22-26
22	N-23357-L1122		SHAFT,PINION	ｼｬﾌﾄ	1	G,N,R
23	N-23465-M4900		STOPPER	ｽﾄｯﾊﾟ	1	G,N,R
24	N-23354-L1122		CLUTCH	ｸﾗｯﾁ	1	G,N,R
						INC.25,26
25	N-23363-L1122		BEARING	ﾍﾞｱﾘﾝｸﾞ	1	G,N,R
26	N-23358-M4900		BEARING	ﾍﾞｱﾘﾝｸﾞ	1	G,N,R
27	N-23399-L1123		GASKET	ｶﾞｽｹｯﾄ	1	G,N,R
28	N-08121-0351F		BOLT	ﾎﾞﾙﾄ	1	G,N,R
29	N-08911-1401G		NUT	ﾅｯﾄ	1	G,N,R

PARTS NUMBER INDEX 部品番号索引表

PART No. 部品番号	FIG.NO. 図番号	PART No. 部品番号	FIG.NO. 図番号	PART No. 部品番号	FIG.NO. 図番号	PART No. 部品番号	FIG.NO. 図番号
N-KP710-00150	1	N-08915-4401A	6	N-12033-55K00	3	N-13013-78200	6
N-KP710-00150	2	N-08916-13500	8	N-12033-60K00	3	N-13021-03G00	3
N-00921-22500	6	N-08916-13600	8	N-12035-50K00	3	N-13024-50K01	6
N-00926-41610	6	N-08931-3021A	1	N-12035-55K00	3	N-13028-50K00	6
N-00926-51600	3	N-10005-1E400	5	N-12035-60K00	3	N-13034-50K00	2
N-00933-1351A	1	N-10005-50K01	5	N-12036-50K00	3	N-13042-A3510	2
N-00933-1351A	5	N-11000-50K02	1	N-12036-55K00	3	N-13070-50K00	6
N-01552-00191	17	N-11000-55K02	1	N-12036-60K00	3	N-13201-50K00	6
N-01552-00321	17	N-11000-60K02	1	N-12037-50K00	3	N-13202-50K02	6
N-01555-00191	9	N-11019-32201	1	N-12037-55K00	3	N-13203-50K00	6
N-01555-00261	9	N-11023-78200	1	N-12037-60K00	3	N-13207-53F00	6
N-02117-00511	9	N-11024-K0100	1	N-12100-50K00	3	N-13209-01B00	6
N-02187-40401	17	N-11024-78200	1	N-12100-60K00	3	N-13210-01M01	6
N-02187-41001	17	N-11024-85G01	1	N-12109-D0210	3	N-13222-78200	6
N-08120-61228	1	N-11026-61000	1	N-12109-40F00	3	N-13223-78200	6
N-08120-61410	8	N-11040-50K02	5	N-12111-D2800	3	N-13224-78200	6
N-08120-61628	6	N-11040-55K02	5	N-12111-85G00	3	N-13226-78200	6
N-08120-62028	9	N-11040-60K02	5	N-12112-D2800	3	N-13231-H1001	6
N-08120-63528	6	N-11044-50K00	5	N-12112-H1000	3	N-13234-78200	6
N-08120-64028	9	N-11044-55K00	5	N-12112-40F00	3	N-13235-78200	6
N-08120-8161F	13	N-11044-60K00	5	N-12113-D2800	3	N-13238-12200	6
N-08120-8201E	1	N-11046-73402	1	N-12114-D2800	3	N-13252-32200	6
N-08120-8201E	8	N-11046-73402	2	N-12117-85G00	3	N-13254-58000	6
N-08120-8201E	9	N-11046-73402	9	N-12121-85G00	3	N-13255-58000	6
N-08120-8201F	18	N-11053-73400	1	N-12122-85G00	3	N-13256-W0400	6
N-08120-8251E	2	N-11057-H5000	5	N-12201-50K00	3	N-13258-78201	6
N-08120-8251F	18	N-11060-W7000	9	N-12201-60K00	3	N-13259-78201	6
N-08120-8301E	9	N-11060-5K200	5	N-12207-50K00	3	N-13264-50K01	5
N-08120-8351A	7	N-11060-50K00	5	N-12208-50K00	3	N-13270-E3400	5
N-08120-8351E	12	N-11061-K9760	9	N-12209-50K00	3	N-13274-B1101	5
N-08120-8451E	2	N-11061-50K00	9	N-12210-50K00	3	N-13275-E0720	5
N-08121-0201E	5	N-11062-07N00	9	N-12211-50K00	3	N-13289-58000	6
N-08121-0351F	20	N-11063-Y4400	5	N-12212-50K00	3	N-13501-50K00	2
N-08121-0351F	21	N-11065-30000	5	N-12279-5L310	1	N-14003-50K76	7
N-08121-0351F	22	N-11072-50K01	9	N-12293-P0500	1	N-14004-L1101	7
N-08171-0401A	6	N-11099-50K02	5	N-12297-50K00	1	N-14008-A8900	17
N-08216-64510	10	N-11110-50K01	1	N-12303-50K00	3	N-14035-50K00	7
N-08223-8201A	7	N-11119-61000	1	N-12308-W3400	3	N-14037-E3000	7
N-08223-82510	9	N-11128-69200	1	N-12309-29S00	3	N-14037-N3600	7
N-08223-83010	7	N-11140-50K00	1	N-12310-K9600	3	N-14049-76001	5
N-08223-83210	5	N-11392-50K00	1	N-12310-K9601	3	N-14049-76001	9
N-08360-8251D	16	N-11715-50K00	18	N-12312-50K00	3	N-14053-77A01	7
N-08911-10637	4	N-11720-K4080	9	N-12312-50K01	3	N-14055-5K300	9
N-08911-1401G	20	N-11810-A3501	4	N-12313-L1122	2	N-14055-50K01	9
N-08911-1401G	21	N-11826-50K01	4	N-12313-10600	3	N-14056-50K00	14
N-08911-1401G	22	N-11828-50K00	4	N-12315-21001	3	N-14075-40F04	9
N-08911-2081A	2	N-11830-50K00	4	N-12320-FT100	2	N-14080-50K00	9
N-08911-2081A	9	N-12010-50K00	3	N-12320-50K20	2	N-14330-50K65	10
N-08911-2081A	9	N-12010-50K70	3	N-12322-K7320	2	N-14518-8P305	11
N-08911-2081A	10	N-12010-50K71	3	N-12325-L1122	2	N-14875-A2600	17
N-08911-3081A	22	N-12010-50K72	3	N-12330-VJ200	3	N-14958-H9810	17
N-08912-7081A	7	N-12010-55K00	3	N-12331-50K01	3	N-14960-W1304	17
N-08915-1381A	8	N-12010-55K70	3	N-12333-A1000	3	N-15010-66202	8
N-08915-13810	22	N-12010-55K71	3	N-12351-50K10	3	N-15075-50K01	1
N-08915-1401A	6	N-12010-55K72	3	N-12352-00H00	3	N-15208-01B02	8
N-08915-2081A	9	N-12010-60K00	3	N-12353-50K10	3	N-15213-21002	8
N-08915-3381A	2	N-12010-60K70	3	N-12354-50K00	3	N-15241-40F00	8
N-08915-3381A	9	N-12010-60K71	3	N-13001-50K00	6	N-15255-85500	5
N-08915-3381A	9	N-12010-60K72	3	N-13002-71200	1	N-15270-B3400	5
N-08915-3381A	10	N-12033-50K00	3	N-13010-78201	6	N-16000-FT120	11

PARTS NUMBER INDEX 部品番号索引表

PART No. 部品番号	FIG.NO. 図番号	PART No. 部品番号	FIG.NO. 図番号	PART No. 部品番号	FIG.NO. 図番号	PART No. 部品番号	FIG.NO. 図番号
N-16000-FT220	11	N-16182-K7800	10	N-16420-85G00	12	N-22100-60K15	16
N-16010-FT100	10	N-16182-20H02	10	N-16439-42L00	9	N-22106-50K15	16
N-16010-FT110	10	N-16187-50K00	10	N-16439-42L00	14	N-22106-60K15	16
N-16010-FT200	10	N-16193-5K300	11	N-16440-35210	12	N-22125-50Y11	16
N-16010-FT210	10	N-16196-5K200	10	N-16455-K9200	10	N-22131-55K10	16
N-16010-FY600	10	N-16196-55K00	10	N-16455-5K200	10	N-22157-55K15	16
N-16013-55K00	10	N-16197-5K300	11	N-16465-FF100	10	N-22162-55K10	16
N-16023-VR301	11	N-16199-55K00	10	N-16465-5K200	10	N-22165-M5610	16
N-16029-21000	11	N-16217-5K300	11	N-16465-5K300	11	N-22229-50Y10	16
N-16033-A4500	10	N-16217-5K305	11	N-16475-FF100	10	N-22235-U7400	14
N-16033-T3200	10	N-16217-50K00	10	N-16481-5K300	11	N-22301-50K10	16
N-16033-T8000	10	N-16217-60K00	10	N-16520-50K00	10	N-22301-60K10	16
N-16033-20J00	10	N-16245-11200	10	N-16520-67G00	10	N-22318-K9300	17
N-16033-6K000	10	N-16249-FF100	10	N-16523-K9300	4	N-22319-50K70	17
N-16036-50K00	10	N-16249-5K300	11	N-16569-50K10	4	N-22401-W8914	15
N-16054-J5070	10	N-16249-55K00	10	N-16572-10801	4	N-22404-55K10	16
N-16054-26T00	10	N-16266-FT100	10	N-16578-50K00	4	N-22431-10560	15
N-16054-60K00	10	N-16266-FT110	10	N-16599-N3600	16	N-22450-50KA0	15
N-16059-D0100	10	N-16266-FT200	10	N-16827-85G00	10	N-22451-50K00	15
N-16059-D1402	10	N-16266-FT210	10	N-16840-5K300	11	N-22452-50K00	15
N-16061-55K00	10	N-16266-FY600	10	N-16848-5K200	11	N-22453-50K00	15
N-16069-B8500	10	N-16267-K9300	4	N-17010-50K00	12	N-22454-50K00	15
N-16071-01M00	10	N-16267-0K020	4	N-17013-J0105	12	N-22750-M0110	16
N-16098-D0100	10	N-16267-55K00	10	N-17061-50000	12	N-23100-FF110	18
N-16101-53L02	10	N-16278-5K300	11	N-17065-13210	12	N-23100-FF110	19
N-16114-0K205	11	N-16280-5K300	11	N-17075-M0100	12	N-23102-50K15	19
N-16114-5K305	11	N-16286-85G00	10	N-17089-M0100	12	N-23108-50K15	19
N-16116-60K00	10	N-16302-K9200	10	N-17099-85G00	12	N-23115-47N10	19
N-16116-85G00	10	N-16302-55K00	10	N-17103-K5001	12	N-23118-47N10	19
N-16116-85G00	11	N-16313-FT100	10	N-17103-05H01	12	N-23120-22J20	19
N-16124-07H60	11	N-16313-FT110	10	N-17522-50K00	13	N-23120-30R10	19
N-16128-VR300	11	N-16313-FT200	10	N-19100-FT000	14	N-23124-FF110	19
N-16128-5K300	11	N-16313-FT210	10	N-19100-FT120	14	N-23127-FF110	19
N-16132-C8410	11	N-16313-K9200	10	N-19100-FT220	14	N-23131-20P10	19
N-16132-5K300	11	N-16313-5K300	11	N-19100-K9702	14	N-23150-47N10	19
N-16134-FF100	10	N-16313-7K000	11	N-19100-K9703	14	N-23153-70T12	19
N-16134-5K200	10	N-16318-50K67	10	N-19100-51K66	14	N-23156-0B000	19
N-16134-5K300	11	N-16335-34A00	17	N-19110-50K00	14	N-23215-3S416	19
N-16135-2T000	11	N-16350-07H60	11	N-19110-50K10	14	N-23300-K9160	21
N-16138-55K00	10	N-16365-52H01	11	N-19110-60K10	14	N-23300-L1123	22
N-16139-5K300	11	N-16368-0K205	11	N-19206-50K01	14	N-23300-00H10	20
N-16143-K9200	10	N-16378-VR300	11	N-19217-00H00	14	N-23302-L1122	22
N-16143-55K00	10	N-16389-55K00	10	N-19217-00H20	14	N-23302-T5000	20
N-16144-50K00	10	N-16390-01M01	10	N-19240-50K00	14	N-23302-77A10	21
N-16144-55K00	10	N-16390-50Y00	10	N-19244-50K00	14	N-23305-09500	22
N-16145-B8500	10	N-16391-FF100	10	N-19253-50K02	14	N-23306-W1700	22
N-16148-50Y00	10	N-16391-55K00	10	N-21010-50K26	9	N-23310-V5300	22
N-16151-D0100	10	N-16392-W7000	10	N-21014-07N00	9	N-23310-01N11	21
N-16156-11200	10	N-16393-FF100	10	N-21051-E0100	9	N-23310-42L10	20
N-16156-55K00	10	N-16393-50Y00	10	N-21051-20500	9	N-23312-K9160	21
N-16160-5K300	11	N-16394-W7001	10	N-21060-5K201	9	N-23312-L1122	22
N-16160-5K305	11	N-16396-55K00	10	N-21064-J5000	9	N-23312-L1123	22
N-16160-55K00	10	N-16402-48200	12	N-21079-K9760	9	N-23312-W9811	21
N-16160-85G05	11	N-16404-78213	12	N-21079-50K00	9	N-23316-86G10	21
N-16160-85G61	10	N-16405-10400	12	N-21170-K9300	3	N-23318-K9160	21
N-16161-2T000	11	N-16407-00H01	12	N-21200-50K00	9	N-23318-00H10	20
N-16165-5K300	11	N-16408-5K300	11	N-21480-R0100	9	N-23319-M4900	22
N-16165-55K00	10	N-16408-5K305	11	N-21481-18000	9	N-23319-M8011	20
N-16174-50K00	14	N-16408-5K310	11	N-22020-55K10	16	N-23322-H9100	22
N-16174-50K10	10	N-16420-E0100	12	N-22100-50K15	16	N-23322-42L10	20

PARTS NUMBER INDEX 部品番号索引表

PART No. 部品番号	FIG.NO. 図番号	PART No. 部品番号	FIG.NO. 図番号	PART No. 部品番号	FIG.NO. 図番号	PART No. 部品番号	FIG.NO. 図番号
N-23322-42L70	21						
N-23325-42L70	21						
N-23333-M1510	20						
N-23333-M4901	22						
N-23337-M4901	22						
N-23337-01N10	21						
N-23337-42L10	20						
N-23338-M4900	22						
N-23338-M8011	20						
N-23340-M8010	20						
N-23340-N5900	22						
N-23340-20P10	21						
N-23343-L1122	22						
N-23343-00H10	20						
N-23343-00H11	21						
N-23354-K9160	21						
N-23354-L1122	22						
N-23354-42L10	20						
N-23357-L1122	22						
N-23358-M4900	22						
N-23359-L1122	22						
N-23360-30R12	21						
N-23361-42L70	21						
N-23363-L1122	22						
N-23378-M8011	20						
N-23378-05E00	22						
N-23378-42L70	21						
N-23379-M4900	22						
N-23380-K9160	21						
N-23380-M4900	22						
N-23380-M8310	20						
N-23380-M8311	20						
N-23385-42L70	21						
N-23397-L1122	22						
N-23398-L1122	22						
N-23399-L1123	22						
N-23399-79610	3						
N-23460-M8011	20						
N-23465-M4900	22						
N-23465-W9810	21						
N-23465-42L10	20						
N-23470-D0300	22						
N-23480-M0110	20						
N-23480-M0110	21						
N-25080-89903	5						
N-25240-89911	1						
N-30412-K7320	2						
N-30412-P5100	1						
N-30413-61700	2						
N-30415-K4306	2						

No.PE-H15RMT000A

平成14年４月　　発行

TCM株式会社

本　社　　大阪市西区京町堀１－１５－１０

発　行　　ＴＣＭテクノ株式会社

ISSUED : April, 2002

TCM CORPORATION

INTERNATIONAL MARKETING DIVISION: 1-15-5, Nishi-shimbashi, Minato-ku, Tokyo
105-0003, Japan
FAX: Japan +81-3-35918152, 3-35918153

無断で転載・複製を禁ず
All rights reserved.

I-1404001(H) Printed in Japan

TCM PARTS MANUAL

H15RMT000~H25RAT262

No. PE-H15RMT000A

TCM株式会社